ENTEKSYS

КАТАЛОГ ПРОДУКЦИИ

Промышленные компрессоры
Системы подготовки воздуха

Промышленные системы охлаждения, Чиллеры

Машины контактной сварки TECNA

2015

Представляем Вам новый каталог компании Энтексис, в котором представлены решения для сжатого воздуха охлаждения промышленного оборудования и контактной сварки.

В нашем каталоге вы найдёте всё необходимое для создания совершенной и современной системы сжатого воздуха, включающей все необходимые компоненты от компрессора и осушителя до трубопроводов и систем распределения.

Широкий модельный ряд всего оборудования позволит Вам решить практически любые задачи по обеспечению своего производства качественным сжатым воздухом.

Качественное оборудование и обслуживание приоритет нашей компании, поэтому мы предлагаем Вам полный спектр дополнительных услуг по проектированию, монтажу и сервисному обслуживанию представленного оборудования.

В нашем коллективе работают специалисты имеющие богатый опыт решения задач по обеспечению предприятия качественным сжатым воздухом, которые готовы в сотрудничестве с Вами создать надёжную и экономичную систему сжатого воздуха.

Долгосрочные и доверительные партнёрские отношения с нашими заказчиками, то к чему мы стремимся в своей работе. Поэтому мы стараемся быть открытыми перед нашими партнёрами.

Работая с нами, Вы можете быть уверены, что мы возьмём на себя заботу о сжатом воздухе на Вашем предприятии.

СОДЕРЖАНИЕ

Компрессоры винтовые PHV 2,2-11 кВт 3
Компрессоры винтовые PHK 7,5-15 кВт 5
Компрессоры винтовые PRACTIKO 4,0-11 кВт 7
Компрессоры винтовые MISTRAL 5,5 - 45,0 кВт 9
Компрессоры винтовые PV 18,0 - 45,0 кВт 11
Компрессоры винтовые PD 55 - 185 кВт 13
Компрессоры винтовые GRAFENO 55 - 45,0 кВт 15
Компрессоры с частотным регулированием 19
Системы управления группой компрессоров 20
Осушители сжатого воздуха холодильного типа 21
Осушители сжатого воздуха адсорбционного типа 23
Фильтры сжатого воздуха 25
Системы трубопроводов и соединений 27
Монтаж компрессорных систем 28
Промышленные охладители, чиллеры 29
Компрессоры поршневые. Индустриальная линия CLASSIC 33
Компрессоры поршневые. Профессиональная линия 40
Компрессоры поршневые безмасляные 43
Компрессоры поршневые в шумозаглушающем кожухе 45
Компрессоры поршневые повышенного давления 15-40 бар 47
Бустеры с конечным давлением 30, 35, 40 бар 49
Компрессоры поршневые строительные 51
Контактная сварка TECNA 52
Клещи для точечной сварки ручные 53
Клещи для точечной сварки пневматические 55
Подвесные клещи для точечной контактной сварки 59
Стационарные машины контактной точечной сварки 16 – 25 кВА 65
Стационарные машины контактной точечной сварки 35 – 50 кВА 69
Настольные машины контактной точечной сварки 16 – 50 кВА 73
Балансиры пружинные 77

Компрессоры винтовые маслосмазываемые PHV 2,2-11 кВт

В новой серии винтовых компрессоров PARISE COMPRESSORI PHV удалось максимально использовать принцип компактности и функциональности. Тщательно проработанный дизайн и использование новейших доступных технологий проектирования позволили создать продукт, который уже стал эталоном в области винтовых воздушных компрессоров.

Имея непревзойдённую производительность и ресурс, промышленные винтовые компрессоры PHV, обладают исключительно небольшими размерами и простотой в обслуживании.

Качество винтовых электрических компрессоров гарантируется самыми строгими испытаниями и проверками в соответствии с правилами, установленными сертификационным центром TUV.

Испытательный центр PARISE оборудован в соответствии с последними требованиями и предназначен для контроля всех функциональных параметров компрессора, которые обрабатываются и анализируются специальной программой анализа данных.

На этапе тестирования, каждый компрессор проходит испытания, при которых исследуются шумы и вибрации элементов компрессора и только после получения положительных результатов компрессор поступает заказчику.

Система менеджмента качества PARISE сертифицирована по стандарту TUV ISO 9001:2008

Новая панель управления EC06

Панель управления с электроникой последнего поколения, позволяет осуществлять постоянный контроль над всеми функциями и параметрами компрессора и защищает компрессор от нештатных режимов работы.

Электронная панель управления EC06 удобно читается и очень проста в использовании, благодаря интуитивно понятному интерфейсу.

Все электронные компоненты системы содержится в электрическом шкафу со степенью защиты IP55.

Технические характеристики

Модель	Производит, л/мин	Мощность, кВт	Давление, бар	Размер соединения	Уровень шума, дБ(А)	Масса комплектация на ресивере 270 л, кг	Масса комплектация на ресивере 270 л с осушителем, кг	Габаритные размеры*, мм
PHV 3 / EC06-08	360	2,2	8	3/4"	62	190	226	1530 x 600 x 1420
PHV 3 / EC06-10	310	2,2	10	3/4"	62	190	226	1530 x 600 x 1420
PHV 4 / EC06-08	420	3	8	3/4"	62	191	227	1530 x 600 x 1420
PHV 4 / EC06-10	390	3	10	3/4"	62	191	227	1530 x 600 x 1420
PHV 5.5 / EC06-08	600	4	8	3/4"	64	195	270	1530 x 600 x 1420
PHV 5.5 / EC06-10	540	4	10	3/4"	64	195	231	1530 x 600 x 1420
PHV 5.5 / EC06-13	440	4	13	3/4"	64	205	241	1530 x 600 x 1420
PHV 7.5 / EC06-08	820	5,5	8	3/4"	67	208	244	1530 x 600 x 1420
PHV 7.5 / EC06-10	760	5,5	10	3/4"	67	208	244	1530 x 600 x 1420
PHV 7.5 / EC06-13	650	5,5	13	3/4"	67	218	254	1530 x 600 x 1420
PHV 10 / EC06-08	950	7,5	8	3/4"	69	210	246	1530 x 600 x 1420
PHV 10 / EC06-10	900	7,5	10	3/4"	69	210	246	1530 x 600 x 1420
PHV 10 / EC06-13	770	7,5	13	3/4"	69	220	256	1530 x 600 x 1420

** Габаритные размеры указаны для комплектации на ресивере 270 л*

Варианты комплектации:
1. базовая (без ресивера и осушителя)
2. на ресивере 270 л
3. на ресивере 500 л (модели 5,5 и 7,5 кВт)
4. на ресивере 270 л с осушителем
5. На ресивере 500 л с осушителем
6. Инвертер

Опции:
К-т фильтров класс 1
К-т фильтров класс 2
Устройство автоматического удаления конденсата электронное
Устройство автоматического удаления конденсата по времени
Электрический шкаф для подключения компрессора.

Основные преимущества

- Высокая производительность.
- Надежность, проверенная временем
- возможность выбрать версию 8, 10, или 13 бар.
- Доступны разные комплектации: базовая, на ресивере 270 или 500 литров, на ресивере с осушителем.
- Минимальные затраты на обслуживание. В отличии от конкурентов все патрубки выполнены из стали и не требуют замены в процессе эксплуатации.
- Применение стальных полированных шкивов ремённой передачи уменьшает потери на трение и соответственно продлевает срок службы ремня.
- Применение электрического вентилятора позволяет более эффективно охлаждать установку, чем применение вентиляторов установленных на главном двигателе. Вентилятор включается только тогда, когда это необходимо.
- Устройство винтового компрессора позволяет легко отвести от оборудования тёплый воздух и организовать выброс за пределы помещения.

Компрессоры винтовые маслосмазываемые PHK 7,5-15 кВт

Серия компрессоров PHK также отличается великолепными характеристиками и отменным ресурсом. Благодаря этому мы можем предложить нашим покупателям надёжную и экономичную систему сжатого воздуха, удовлетворяющую самым высоким требованиям.

Минимальные размеры, богатая комплектация и низкий уровень шума позволяют устанавливать компрессоры PHV и PHK непосредственно на рабочем месте, позволяя создавать полноценную компрессорную систему не прибегая к прокладке длинных магистралей. Такая концепция позволяет отказаться от централизованной компрессорной и размещать компрессор рядом с оборудованием, потребляющим воздух.

Проверенная временем конструкция в сочетании с передовыми технологиями позволяет нам быть уверенными в качестве и надёжности нашей продукции и предоставлять на неё расширенную гарантию (см. раздел сервис).

Все компрессоры поставляются полностью настроенными и готовыми к работе. Подключите их к пневмо- и электросети и можете немедленно получить сжатый воздух. Вы можете доверить работы по установке нашим специалистам

Наши специалисты, обладая богатым опытом, произведут полную установку монтаж и прокладку трубопроводов.

Новая панель управления EC06 позволяет контролировать:

- Время работы компрессора в режиме загрузки и разгрузки
- Температуру масла и сжатого воздуха
- Периодичность технического обслуживания
- Максимальное давление
- Направление вращения компрессора

Технические характеристики

Модель	Производит, л/мин	Мощность, кВт	Давление, бар	Размер соединения	Уровень шума, дБ(А)	Масса комплектация на ресивере 270 л, кг	Масса комплектация на ресивере 500 л с осушителем, кг	Габаритные размеры*, мм
PHK10 / EC06-08	1160	7,50	8	1/2"	65	339	375	1920 x 600 x 1650
PHK10 / EC06-10	1050	7,50	10	1/2"	65	339	375	1920 x 600 x 1650
PHK10 / EC06-13	800	7,50	13	1/2"	65	349	385	1920 x 600 x 1650
PHK15 / EC06-08	1850	11,00	8	1"	68	359	400	1920 x 600 x 1650
PHK15 / EC06-10	1550	11,00	10	1"	68	359	400	1920 x 600 x 1650
PHK15 / EC06-13	1350	11,00	13	1"	68	369	410	1920 x 600 x 1650
PHK20 / EC06-08	2350	15,00	8	1"	70	365	411	1920 x 600 x 1650
PHK20 / EC06-10	2100	15,00	10	1"	70	365	411	1920 x 600 x 1650
PHK20 / EC06-13	1600	15,00	13	1"	70	375	421	1920 x 600 x 1650

** Габаритные размеры указаны для комплектации на ресивере 500 л*

Варианты комплектации:
1. базовая (без ресивера и осушителя)
2. на ресивере 270 л
3. на ресивере 500 л
4. на ресивере 270 л с осушителем
5. На ресивере 500 л с осушителем
6. Инвертер

Опции:
К-т фильтров класс 1
К-т фильтров класс 2
Устройство автоматического удаления конденсата электронное
Устройство автоматического удаления конденсата по времени
Электрический шкаф для подключения компрессора.

Основные преимущества

- Высокая производительность.
- Надежность, проверенная временем
- возможность выбрать версию 8, 10, или 13 бар.
- Доступны разные комплектации: Базовая, на ресивере 270 или 500 литров, на ресивере с осушителем.
- Минимальные затраты на обслуживание. В отличии от конкурентов все патрубки выполнены из стали и не требуют замены в процессе эксплуатации.
- Применение стальных полированных шкивов ремённой передачи уменьшает потери на трение и соответственно продлевает срок службы ремня.
- Применение электрического вентилятора позволяет более эффективно охлаждать установку, чем применение вентиляторов установленных на главном двигателе. Вентилятор включается только тогда, когда это необходимо.
- Устройство винтового компрессора позволяет легко отвести от оборудования тёплый воздух и организовать выброс за пределы помещения.

Компрессоры винтовые с прямым приводом маслосмазываемые PRACTIKO 5,5-11 кВт

Для небольших размеров цехов, автосервисов, и предприятий где потребление сжатого воздуха достаточно велико создан винтовой компрессор PRACTIKO.

Компрессоры PRACTIKO производятся на заводе JOSVAL в Испании.

Преимущества компрессоров PRACTIKO оценят те, кто в первую очередь смотрит на технические характеристики, надёжность и качество, и не готов переплачивать за лишнее.

Компрессор создан на базе винтового элемента немецкого концерна ROTORCOMP и обладает действительно великолепными характеристиками по сравнению с другими производителями.

Прямой привод компрессора позволяет уменьшить нагрузки на подшипники двигателя и винтового элемента и минимизировать стоимость технического обслуживания.

На современном производстве, где остановка производственного процесса не допустима, от компрессора требуется повышенная надёжность. Для того, что бы обеспечить продолжительную безотказную работу каждый элемент и узел компрессора проходит жесткий контроль и многократно проверен.

Уверенность в наших компрессорах позволяет предоставлять нашим партнёрам увеличенную гарантию на наши компрессоры и системы.

Технические характеристики

Модель	Производит, л/мин	Мощность, кВт	Давление, бар	Размер соединения	Уровень шума, дБ(А)	Объём ресивера, л	Масса, кг	Габаритные размеры, мм
PRACTIKO 5,5	530	4	10	¾”	80	-	170	920 x 470 x 690
PRACTIKO 5,5-270	530	4	10	½”	80	270	250	1100 x 600 x 1430
PRACTIKO 5,5-500 ESD	530	4	10	½”	80	500	310	1930 x 600 x 1400
PRACTIKO 7,5	820	5,5	10	¾”	80	-	175	920 x 470 x 690
PRACTIKO 7,5-270	820	5,5	10	½”	80	270	255	1100 x 600 x 1430
PRACTIKO 7,5-500 ESD	820	5,5	10	½”	80	500	315	1930 x 600 x 1400
PRACTIKO 10	1250	7,5	10	¾”	81	-	230	1000 x 540 x 750
PRACTIKO 10-270	1250	7,5	10	½”	81	270	310	1100 x 600 x 1500
PRACTIKO 10-500 ESD	1250	7,5	10	½”	81	500	370	1930 x 600 x 1400
PRACTIKO 15	1850	11	10	¾”	82	-	250	1000 x 540 x 750
PRACTIKO 15-270	1850	11	10	½”	82	270	330	1100 x 600 x 1500
PRACTIKO 15-500 ESD	1850	11	10	½”	82	500	390	1930 x 600 x 1400

Варианты комплектации:
1. базовая (без ресивера и осушителя)
2. на ресивере 270 л
3. на ресивере 500 л с осушителем
4. Система запуска «звезда-треугольник»

Опции:
К-т фильтров класс 1
К-т фильтров класс 2
Осушитель холодильного типа (устанавливается отдельно)
Устройство автоматического удаления конденсата электронное
Устройство автоматического удаления конденсата по времени
Электрический шкаф для подключения компрессора.

Основные преимущества

- Высокая производительность, надёжность и компактность
- Открытое исполнение обеспечивает лёгкий доступ к узлам компрессора и экономичное обслуживание
- Низкая частота вращения электродвигателя и винтового элемента является показателем надёжности и большого ресурса компрессора
- Прямая передача крутящего момента от электродвигателя к компрессорному узлу минимизирует затраты на обслуживание.
- В отличие от конкурентов все патрубки выполнены из стали и не требуют замены в процессе эксплуатации.
- Применение электрического вентилятора позволяет более эффективно охлаждать установку, чем применение вентиляторов установленных на главном двигателе и включается только тогда, когда это необходимо.
- Электронная панель управления, которая включает в себя:
  - встроенную систему защиты двигателя (блокировка при коротком замыкании, нарушении последовательности фаз, обрыве фазы, скачке напряжения и перегрузке двигателя)
  - реле контроля направления вращения
  - индикатор температуры
- Пуск по схеме звезда-треугольник (дополнительная опция) позволяет снизить пусковые токи и уменьшить нагрузку на электросеть.
- Впускной клапан управляется электрически
- Специальные антивибрационные резиновые прокладки позволяют устанавливать компрессор просто на ровную поверхность без фиксации, что уменьшает стоимость монтажа

Компрессоры винтовые маслосмазываемые MISTRAL 5,5-45 кВт

Основные преимущества

- Высокая производительность, надёжность, компактность и прочность.
- Снимающиеся стенки корпуса компрессора обеспечивают быстрый и легкий доступ к узлам компрессора, что упрощает и удешевляет стоимость обслуживания.
- Низкая частота вращения электродвигателя и винтового элемента является показателем надёжности и большого ресурса компрессора.
- Ременная передача крутящего момента от электродвигателя к компрессорному узлу демпфирует ударные нагрузки при пуске.
- Применение электрического вентилятора позволяет более эффективно охлаждать установку, чем применение вентиляторов установленных на главном двигателе. Вентилятор включается только тогда, когда это необходимо.
- Пуск по схеме звезда-треугольник позволяет снизить пусковые токи и уменьшить нагрузку на электросеть. Также как опции доступны плавный пуск (экономит электроэнергию предотвращая скачки пускового тока, устраняет ударные пусковые нагрузки на трансмиссию, тем самым увеличивая ее срок службы) и инвертор (регулирует производительность компрессора в соответствии с расходом, что даёт возможность сэкономить до трети электроэнергии)
- Впускной клапан управляется электрически
- Специальные антивибрационные резиновые прокладки позволяют устанавливать компрессор просто на ровную поверхность без фиксации, что уменьшает стоимость монтажа

Электронная панель управления оснащена:

- - дисплеем, на котором отображается рабочее состояние компрессора (рабочая температура, часы наработки, интервал технического обслуживания, нагнетаемое давление, режим работы и т.д.)
- - кнопками пуска и остановки компрессора
- - кнопками программирования
- - возможностью вкл./выкл. светового индикатора
- - индикатором температуры
- - индикатором времени ТО

Технические характеристики

Модель	Производит, л/мин	Мощность, кВт	Давление, бар	Размер соединения	Уровень шума, дБ(А)	Масса, кг	Габаритные размеры, мм
MISTRAL 7,5-A	927	5,5	8	½”	63	232	1060 x 690 x 1050
MISTRAL 7,5-B	790	5,5	10	½”	63	232	1060 x 690 x 1050
MISTRAL 7,5-C	648	5,5	13	½”	63	232	1060 x 690 x 1050
MISTRAL 10-A	1337	7,5	8	½”	65	238	1060 x 690 x 1050
MISTRAL 10-B	1117	7,5	10	½”	65	238	1060 x 690 x 1050
MISTRAL 10-C	913	7,5	13	½”	65	238	1060 x 690 x 1050
MISTRAL 15-A	1811	11	8	½”	68	256	1060 x 690 x 1050
MISTRAL 15-B AS	1564	11	10	½”	68	256	1060 x 690 x 1050
MISTRAL 15-C AS	1325	11	13	½”	68	256	1060 x 690 x 1050
MISTRAL 20-A AS	2500	15	20	¾”	70	529	1310 x 850 x 1235
MISTRAL 20-B AS	2262	15	10	¾”	70	529	1310 x 850 x 1235
MISTRAL 20-C AS	1923	15	13	¾”	70	529	1310 x 850 x 1235
MISTRAL 25-A AS	3214	18.5	8	¾”	72	538	1310 x 850 x 1235
MISTRAL 25-B AS	2850	18.5	10	¾”	72	538	1310 x 850 x 1235
MISTRAL 25-C AS	2500	18.5	13	¾”	72	538	1310 x 850 x 1235
MISTRAL 30-A AS	3505	22	8	¾”	73	567	1310 x 850 x 1235
MISTRAL 30-B AS	3333	22	10	¾”	73	567	1310 x 850 x 1235
MISTRAL 30-C AS	2880	22	13	¾”	73	567	1310 x 850 x 1235
MISTRAL 40-A AS	4827	30	8	1”	74	592	1530 x 900 x 1305
MISTRAL 40-B AS	4325	30	10	1”	74	592	1530 x 900 x 1305
MISTRAL 40-C AS	3850	30	13	1”	74	592	1530 x 900 x 1305
MISTRAL 50-A AS	5978	37	8	1”	75	715	1530 x 900 x 1305
MISTRAL 50-B AS	5528	37	10	1”	75	715	1530 x 900 x 1305
MISTRAL 50-C AS	4713	37	13	1”	75	715	1530 x 900 x 1305
MISTRAL 60-A AS	6974	45	8	1”	75	715	1530 x 900 x 1305
MISTRAL 60-B AS	6575	45	10	1”	75	715	1530 x 900 x 1305
MISTRAL 60-C AS	5780	45	13	1”	75	715	1530 x 900 x 1305

Варианты комплектации:
1. С обычной системой регулирования
2. С системой Soft Starter (плавный пуск)
3. С частотным регулированием привода (Инвертер)

Опции:
К-т фильтров класс 1
К-т фильтров класс 2
Осушитель холодильного типа (устанавливается отдельно)
Устройство автоматического удаления конденсата электронное
Устройство автоматического удаления конденсата по времени
Электрический шкаф для подключения компрессора.

Компрессоры винтовые маслосмазываемые PV 5,5-11 кВт

Серия винтовых компрессоров PV предназначена для снабжения сжатым воздухом крупных промышленных предприятий с постоянной потребностью в сжатом воздухе и с высокими требованиями по экономичности и надёжности.

Совершенно новый дизайн, компрессоров PV с асимметричным профилем винтового элемента, создавался в соответствии с самыми передовыми технологиями.

Компрессоры, специально предназначенные для работы при полной нагрузке 24 часа в сутки и 7 дней в неделю, без потери производительности с минимальным обслуживанием.

Основные преимущества

- Высокая производительность, надёжность и компактность.
- Широко открывающиеся дверцы обеспечивают лёгкий доступ к узлам компрессора для технического обслуживания.
- Низкая частота вращения электродвигателя и винтового элемента является показателем надёжности и большого ресурса компрессора.
- В отличие от конкурентов все патрубки выполнены из стали и не требуют замены в процессе эксплуатации.
- Применение электрического вентилятора позволяет более эффективно охлаждать установку, чем применение вентиляторов установленных на главном двигателе и включается только тогда, когда это необходимо.
- Электронная панель управления, которая включает в себя:
  - встроенную систему защиты двигателя (блокировка при коротком замыкании, нарушении последовательности фаз, обрыве фазы, скачке напряжения и перегрузке двигателя)
  - реле контроля направления вращения
  - индикатор температуры
- Пуск по схеме звезда-треугольник позволяет снизить пусковые токи и уменьшить нагрузку на электросеть.

Технические характеристики

Модель	Производит, л/мин	Мощность, кВт	Давление, бар	Размер соединения	Уровень шума, дБ(А)	Масса, кг	Габаритные размеры, мм
PVB25/EC06-8	2900	18	8	1"	70	305	710 x 1250 x 1320
PVB25/EC06-10	2500	18	10	1"	70	305	710 x 1250 x 1320
PVB25/EC06-13	2050	18	13	1"	70	305	710 x 1250 x 1320
PVB30/EC06-8	3250	22	8	1"	70	337	710 x 1250 x 1320
PVB30/EC06-10	2950	22	10	1"	70	337	710 x 1250 x 1320
PVB30/EC06-13	2550	22	13	1"	70	337	710 x 1250 x 1320
PVC30/EC06-8	3900	22	8	1"	72	362	710 x 1250 x 1320
PVC30/EC06-10	3400	22	10	1"	72	362	710 x 1250 x 1320
PVC30/EC06-13	3000	22	13	1"	72	362	710 x 1250 x 1320
PVC40/EC06-8	5200	30	8	1"	72	397	710 x 1250 x 1320
PVC40/EC06-10	4550	30	10	1"	72	397	710 x 1250 x 1320
PVC40/EC06-13	3850	30	13	1"	72	397	710 x 1250 x 1320
PVC40-HT/EC06-8	5200	30	8	1"	72	485	830 x 1460 x 1550
PVC40-HT/EC06-10	4550	30	10	1"	72	485	830 x 1460 x 1550
PVC40-HT/EC06-13	3850	30	13	1"	72	485	830 x 1460 x 1550
PVC50/EC06-8	5500	37	8	1"	72	515	830 x 1460 x 1550
PVC50/EC06-10	5000	37	10	1"	72	515	830 x 1460 x 1550
PVC50/EC06-13	4500	37	13	1"	72	515	830 x 1460 x 1550
PVF50/EC06-8	6250	37	8	1 1/4"	74	550	830 x 1460 x 1550
PVF50/EC06-10	5550	37	10	1 1/4"	74	550	831 x 1460 x 1550
PVF50/EC06-13	4950	37	13	1 1/4"	74	550	832 x 1460 x 1550
PVF60/EC06-8	7350	45	8	1 1/4"	74	605	833 x 1460 x 1550
PVF60/EC06-10	6500	45	10	1 1/4"	74	605	834 x 1460 x 1550
PVF60/EC06-13	5900	45	13	1 1/4"	74	605	835 x 1460 x 1550
PVD50/EC06-8	5850	37	8	1 1/4"	70	580	836 x 1460 x 1550
PVD50/EC06-10	5200	37	10	1 1/4"	70	580	837 x 1460 x 1550
PVD50/EC06-13	4170	37	13	1 1/4"	70	580	838 x 1460 x 1550
PVD60/EC06-8	8000	45	8	1 1/4"	72	635	839 x 1460 x 1550
PVD60/EC06-10	6500	45	10	1 1/4"	72	635	840 x 1460 x 1550
PVD60/EC06-13	5100	45	13	1 1/4"	73	635	841 x 1460 x 1550

Варианты комплектации:
1. С обычной системой регулирования
2. С частотным регулированием привода (Инвертер)
НТ – исполнение для высоких температур окружающей среды

Опции:
К-т фильтров класс 1
К-т фильтров класс 2
Осушитель холодильного типа (устанавливается отдельно)
Устройство автоматического удаления конденсата электронное
Устройство автоматического удаления конденсата по времени
Электрический шкаф для подключения компрессора.

Компрессоры винтовые маслосмазываемые с прямым приводом PD 55-185 кВт

С новой системой охлаждения инженеры PARISE смогли оптимизировать конструкцию винтового компрессора PD для достижения максимальной производительности и при этом сохранить низкие затраты на техническое обслуживание.

Новая концепция системы охлаждения позволила существенно улучшить характеристики компрессора и продлить его срок службы.

Основной поток охлаждающего воздуха не проходит через весь компрессор, а охлаждает только теплообменник и выбрасывается непосредственно вверх. Таким образом, отвод тепла происходит более эффективно и предотвращается образование пыли и грязи внутри компрессора. Любая грязь осаждается вне радиатора и очищается легко и быстро.

Вентилятор радиального типа, используемый для охлаждения, обладает чрезвычайно низким уровнем шума и высокой эффективностью. Низкий уровень шума достигается благодаря конструкции обеспечивающей оптимальные характеристики при низкой частоте вращения вентилятора. Применение радиального вентилятора, позволило снизить потребление энергии на охлаждение более чем на 55% по сравнению с осевым вентилятором.

Основные преимущества

Система масляной сепарации.

Трёхступенчатая система сепарации масла обеспечивает тщательное отделение масла от сжатого воздуха и гарантирует минимальное остаточное содержание масла.

Отделения воздуха от масла после процесса сжатия, происходит через многоступенчатую систему сепарации, состоящую из трёх этапов. На первом этапе в маслобаке сжатый воздух закручивается по спирали, обеспечивая центробежное разделение масла от воздуха.

В процессе прохождения через вторую и третью ступени, сжатый воздух механически, с помощью микрофильтра-сепаратора очищается от масла и поступает к потребителям.

Прямой привод.

Винтовой элемент соединён с электродвигателем через фланцевое соединение, обеспечивающее повышенную жесткость, чёткую соосность соединения и полное отсутствие каких-либо вибраций. Электродвигатель компрессора напрямую соединён с винтовым элементом посредством муфтовой передачи, что гарантирует отсутствие потерь на трение.

Применение винтовых элементов с низкой скоростью вращения обеспечивает лучшие характеристики больший ресурс по сравнению с обычными компрессорами. Применение прямого привода в винтовых компрессорах PD обеспечивает максимальную надежность, и минимальные затраты на обслуживание.

Панель управления

Панель управления постоянно контролирует работу компрессора, исключая любые аномалии в работе компрессора. Блок управления EC-07 интуитивно понятен и очень прост в использовании, благодаря удобному и дружественному интерфейсу.

Вся электроника и элементы блока управления установлены в электрическом шкафу со степенью защиты IP55, надёжно защищающем все элементы от внешних воздействий.

В новом EC-07 предусмотрено два стандартных серийных порта, RS232 и RS485, которые позволяют подключать внешние устройства, обогащающие функциональность компрессора. При необходимости мультифункциональный порт позволяет соединить блок управления EC-07 и персональный компьютер для контроля и удалённого мониторинга или модуль GSM для передачи управляющих сообщений обслуживающему персоналу или, при желании в авторизованный сервисный центр.

Большим преимуществом является возможность объединения нескольких компрессоров в единую сеть, что позволяет передавать данные между несколькими устройствами серии EC-07 для более эффективной работы всего парка компрессоров.

Для удобства эксплуатации, блок управления снабжён большим графическим ЖК-дисплеем (128 x 240 точек) с задней подсветкой и возможностью отображать информацию на нескольких языках в том числе и на русском.

Технические характеристики

Модель	Производит, л/мин	Мощность, кВт	Давление, бар	Размер соединения	Уровень шума, дБ(А)	Масса, кг	Габаритные размеры, мм
PD15/EC06-08	1850	11	8	3/4"	68	250	880 x 1230 x 1270
PD15/EC06-10	1600	11	10	3/4"	68	250	880 x 1230 x 1270
PD20/EC06-08	2300	15	8	3/4"	68	265	880 x 1230 x 1270
PD20/EC06-10	2100	15	10	3/4"	68	265	880 x 1230 x 1270
PD25/EC06-08	2800	18	8	1"	70	365	1040 x 1470 x 1370
PD25/EC06-10	2600	18	10	1"	70	365	1040 x 1470 x 1370
PD30/EC06-08	3600	22	8	1"	70	385	1040 x 1470 x 1370
PD30/EC06-10	3400	22	10	1"	70	385	1040 x 1470 x 1370
PD40/EC06-08	4600	30	8	1"	70	430	1040 x 1470 x 1370
PD40/EC06-10	4400	30	10	1"	70	430	1040 x 1470 x 1370
PD50/EC06-08	5600	37	8	1/4"	70	605	1140 x 1800 x 1530
PD50/EC06-10	5200	37	10	1/4"	70	605	1140 x 1800 x 1530
PD60/EC06-08	8000	45	8	1/4"	70	760	1140 x 1800 x 1530
PD60/EC06-10	6500	45	10	1/4"	70	760	1140 x 1800 x 1530
PD75/EC07-08	10083	55	8	2"	70	1550	2150 x 1300 x 2000
PD75/EC07-10	8883	55	10	2"	70	1500	2150 x 1300 x 2000
PD75/EC07-13	7550	55	13	2"	70	1550	2150 x 1300 x 2000
PD100/EC07-08	12500	75	8	2"	70	1680	2150 x 1300 x 2000
PD100/EC07-10	11200	75	10	2"	70	1680	2150 x 1300 x 2000
PD100/EC07-13	9500	75	13	2"	70	1680	2150 x 1300 x 2000
PDLS100/EC07-08	12940	75	8	2"	68	2050	2150 x 1300 x 2000
PDLS100/EC07-10	11630	75	10	2"	68	2050	2150 x 1300 x 2000
PDLS100/EC07-13	9300	75	13	2"	68	2050	2150 x 1300 x 2000
PDLS125/EC07-08	15530	90	8	2"	70	2200	2150 x 1300 x 2000
PDLS125/EC07-10	13390	90	10	2"	70	2200	2150 x 1300 x 2000
PDLS125/EC07-13	11420	90	13	2"	70	2200	2150 x 1300 x 2000
PDLS150/EC07-08	18670	110	8	2"	70	2450	2150 x 1300 x 2000
PDLS150/EC07-10	16100	110	10	2"	70	2450	2150 x 1300 x 2000
PDLS150/EC07-13	13790	110	13	2"	70	2450	2150 x 1300 x 2000
PDM180/EC07-08	22600	132	8	2 1/2"	68	3197	3200 x 2000 x 2230
PDM180/EC07-10	20200	132	10	2 1/2"	68	3100	3200 x 2000 x 2230
PDM180/EC07-13	16400	132	13	2 1/2"	68	3197	3200 x 2000 x 2230
PDM220EC/07-08	27050	160	8	2 1/2"	68	3597	3200 x 2000 x 2230
PDM220EC/07-10	24000	160	10	2 1/2"	70	3597	3200 x 2000 x 2230
PDM220EC/07-13	19700	160	13	2 1/2"	70	3500	3200 x 2000 x 2230

Опции:
К-т фильтров класс 1
К-т фильтров класс 2
Осушитель холодильного типа (устанавливается отдельно)
Электрический шкаф для подключения компрессора.

Компрессоры винтовые маслосмазываемые с прямым приводом GRAFENO 55-185 кВт

Серия винтовых компрессоров GRAFENO предназначена для снабжения сжатым воздухом крупных промышленных предприятий с постоянной потребностью в сжатом воздухе и с высокими требованиями по экономичности и надёжности.

На современном производстве, где остановка производственного процесса не допустима, от компрессора требуется повышенная надёжность. Для того, что бы обеспечить продолжительную безотказную работу каждый элемент и узел компрессора проходит жесткий контроль и многократно проверен.

Передовые энергосберегающие функции компрессоров GRAFENO, призваны снизить эксплуатационные затраты на выработку сжатого воздуха.

Безотказная работа всего предприятия, использующего сжатый воздух, прямо зависит от надежности и эффективности компрессоров.

Надёжность компрессоров GRAFENO подтверждена многократными испытаниями, и применением самых высококачественных комплектующих.

При оценке стоимости компрессора, необходимо, внимательно посмотреть на стоимость жизненного цикла эксплуатации всей системы сжатого воздуха. После того как вы сложите затраты на обслуживание, эксплуатацию и затраты на техническое обслуживание, вы обнаружите, что винтовой компрессор GRAFENO обладает увеличенной производительностью и эффективностью, которые приводит к снижению общей стоимости затрат.

Уверенность в наших компрессорах позволяет предоставлять нашим партнёрам увеличенную гарантию на наши компрессоры и системы.

Сжатый воздух часто называют «четвертой Энергией» и он играет существенную роль в большинстве операций на производстве. Причём расходы на электроэнергию при эксплуатации компрессоров составляют основную часть всех затрат, возникающих в течение жизненного цикла работы компрессора.

Передовые энергосберегающие функции компрессоров GRAFENO, призваны снизить эксплуатационные затраты на выработку сжатого воздуха.

Безотказная работа всего предприятия, использующего сжатый воздух, прямо зависит от надежности и эффективности компрессоров.

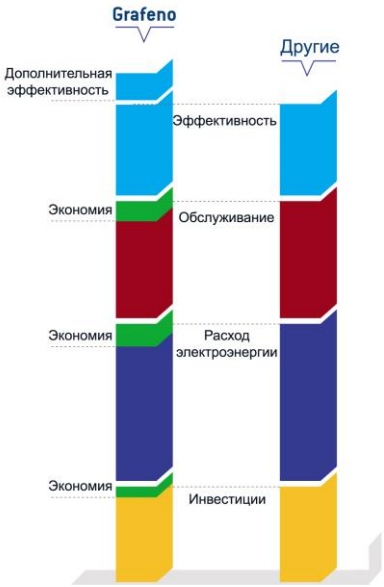

Роторы винтового элемента –ключевой узел эффективности при производстве сжатого воздуха. На компрессорах серии GRAFENO устанавливается самые современные роторы, ведущий 5 ти лопастной и ведомый 6-ти лопастной обладающие повышенным КПД и долгим сроком службы. В компрессорах GRAFENO применяются винтовые блоки большого размера, имеющие высокую производительность при выработке сжатого воздуха и малую скорость вращения, что обеспечивает увеличенный срок службы винтового компрессора. Высокоточный профиль ротора сводит к минимуму утечки сжатого воздуха. Сверх маленькие зазоры, которые достигаются за счет современных производственных процессов, приводят к более высокой эффективности и улучшению смазки Винтового элемента.	
На компрессорах Серии GRAFENO устанавливается Высокоэффективный высокотемпературный электродвигатель IEC класса F и степенью защиты IP 54. Вентилятор оптимального размера и специальный профиль кожуха вентилятора создают оптимальное охлаждение и обладают чрезвычайно низким уровнем шума. Применение лучших индустриальных электродвигателей с высококачественными подшипниками со специальными смазочными материалами долгого срока службы увеличивают срок службы электродвигателя и интервалы между техническим обслуживанием.	
Соединительная муфта прямого привода, производимая в германии, обладает высокой эффективностью, надёжностью и полным отсутствием вибраций при передаче крутящего момента от электродвигателя к винтовому элементу. Муфта прямого привода обладает пониженным уровнем шума при работе и не требует технического обслуживания.	
В компрессорах серии GRAFENO устанавливаются воздушные фильтры, использующие ультра Веб-технологии на основе нано волокон, которые обеспечивают фильтрацию частиц размером до 3 мкм. Эта технология гарантирует максимальную очистку воздуха на входе в компрессор с минимальным сопротивлением для оптимальной работы компрессора. Минимальное сопротивление воздушному потоку ведёт к снижению потребления электроэнергии. Усовершенствованная конструкция фильтра обеспечивает лучшую защиту от загрязнений всего компрессора на уровне 99,99% эффективности фильтрации и полностью соответствует стандарту ISO 5011.	
Трехступенчатая система сепарации масла, результат обширных исследований и разработок, которая обеспечивает высокое качество сжатого воздуха на выходе. Сепарационный бак включает две различные стадий разделения: центробежную и гравитационную. Третий этап разделения обеспечивается высоко производительным, коалесцирующим фильтром-сепаратором увеличенного срока службы. Система сепарации масла в компрессорах GRAFENO обеспечивает минимальный унос масла и его содержание в сжатом воздухе на выходе не более 3 промилле. Чистота воздуха соответствует стандарту ИСО 8573-1:2010, класс 3 по содержанию остатков масла. Система сепарации масла GRAFENO контролируется электронной панелью управления.	

Компрессоры серии GRAFENO оборудованы тихой, эффективной и легкодоступной системой охлаждения. Большой радиальный вентилятор создаёт большее статическое давление на охладители при низкой скорости вращения, обеспечивая значительную экономию энергии и низкий уровень шума при работе. Сжатый воздух и охлаждающая жидкость при охлаждении проходят через алюминиевый радиатор большого размера. Эффективное регулирование температуры воздуха на выходе облегчает дальнейшую обработку сжатого воздуха с помощью фильтров и осушителей. На компрессорах свыше 110 кВт, устанавливается два отдельных вентилятора, соответственно, для воздуха и для масла.	
Специальное синтетическое масло, применяемое в компрессорах GRAFENO, обеспечивает: - Великолепную смазку при высоких и низких температурах. - Защиту от коррозии благодаря ингибиторам коррозии. - Увеличенный срок службы масла. Интервал между техническим обслуживанием увеличен до 8000 часов	
Система управления обеспечивает общее управление и контроль всех рабочих параметров компрессора, включая: - Индикацию параметров на дисплее, предупреждение и остановку в случае аварии. - Контроль графиков технического обслуживания. - Запись истории работы и остановок компрессора. Панель управления содержит специальный микропроцессор, который безопасно и эффективно контролирует все функции работы компрессора.	

Технические характеристики

Модель	Производит, л/мин	Мощность, кВт	Давление, бар	Размер соединения	Уровень шума, дБ(А)	Масса, кг	Габаритные размеры, мм
GRAFENO 75-A	10000	55	8	1 1/2"	70	1800	2580x1210x1510
GRAFENO 75-B	8770	55	10	1 1/2"	70	1800	2580x1210x1510
GRAFENO 75-C	6340	55	13	1 1/2"	70	1800	2580x1210x1510
GRAFENO 100-A	14180	75	8	DN 65	72	2500	2990x1520x1850
GRAFENO 100-B	12020	75	10	DN 65	72	2500	2990x1520x1850
GRAFENO 100-C	9800	75	8	DN 65	72	2500	2990x1520x1850
GRAFENO 125-A	16800	90	10	2"	72	2600	2560x1520x1820
GRAFENO 125-B	14800	90	8	2"	72	2600	2560x1520x1820
GRAFENO 125-C	11900	90	10	2"	72	2600	2560x1520x1820
GRAFENO 150-A	21550	110	8	DN 65	73	3600	3110x1690x2070
GRAFENO 150-B	18660	110	10	DN 65	73	3600	3110x1690x2070
GRAFENO 150-C	16470	110	8	DN 65	73	3600	3110x1690x2070
GRAFENO 180-A	24630	132	10	DN 65	73	3800	3110x1690x2070
GRAFENO 180-B	21350	132	8	DN 65	73	3800	3110x1690x2070
GRAFENO 180-C	18470	132	10	DN 65	73	3800	3110x1690x2070
GRAFENO 220-A	29350	160	8	DN 80	75	4100	3410x1760x2140
GRAFENO 220-B	25250	160	10	DN 80	75	4100	3410x1760x2140
GRAFENO 220-C	21120	160	13	DN 80	75	4100	3410x1760x2140
GRAFENO 250-A	33560	185	8	DN 80	75	4250	3410x1760x2140
GRAFENO 250-B	29220	185	10	DN 80	75	4250	3410x1760x2140
GRAFENO 250-C	25140	185	13	DN 80	75	4250	3410x1760x2140

Опции:
Сепаратор на выходе из компрессора
К-т фильтров класс 1
К-т фильтров класс 2
Осушитель холодильного типа (устанавливается отдельно)
Электрический шкаф для подключения компрессора.

Основные преимущества

- Самые современные винтовые элементы и всасывающие клапана
- Система прямого привода без потерь энергии на трение
- Звукоизоляционная система Optima + , обеспечивает очень низкий уровень шума
- Мощная система охлаждения гарантирует надёжную работу компрессора даже в экстремальных условиях
- Всасывающий фильтр пониженного сопротивления
- Сепаратор повышенного срока службы. Интервалы между ТО 8000 часов
- Вентиляторы охлаждения большого размера
- Доступность всех компонентов, и узлов обеспечивает лёгкое обслуживание

Компрессоры винтовые маслосмазываемые с частотным регулированием

Компрессор с обычной системой регулирования

Компрессор с частотным регулированием

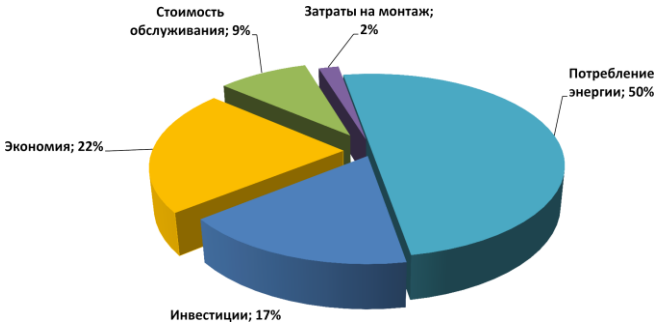

Всё больше и больше компаний отдают предпочтение компрессорным системам, в которых используются компрессоры с частотным регулированием производительности.

В связи с постоянным ростом тарифов на электроэнергию существенно возрастает стоимость производства сжатого воздуха, т.к. затраты на электроэнергию составляют около 80% от общей стоимости всех затрат возникающих при эксплуатации компрессорной системы. При этом затраты на покупку и монтаж компрессора составляют в этом списке только 12% и 2% соответственно, что хорошо видно на диаграмме. Видно, что на фоне затрат на электроэнергию изменение стоимости компрессора не будет играть существенной роли. Даже если цена компрессора изменится на 10% это составит всего 1,2% от всех затрат за период эксплуатации компрессора. Из всего перечисленного видно, что энергоэффективность компрессора гораздо важнее его стоимости и других затрат.

Для того, чтобы уменьшить затраты на электроэнергию мы предлагаем компрессоры с частотно регулируемой производительностью. Компрессоры с частотным приводом разработаны для того чтобы максимально экономить электроэнергию и уменьшить эксплуатационные затраты на выработку сжатого воздуха.

Изменяя скорость вращения электродвигателя и винтового элемента, производительность компрессора регулируется в точном соответствии с текущим потреблением сжатого воздуха. Такая концепция позволяет экономить от 15 до 35% электроэнергии в зависимости от режима загрузки компрессора.

Все модели наших компрессоров, кроме моделей PRAKTICO, могут изготавливаться с частотно регулируемым приводом, обеспечивающим среднюю экономию на уровне 22%

Система управления и энергосбережения для нескольких компрессоров Muilticontrol

Стоимость электроэнергии значительно возросла за последние несколько лет и продолжает расти. Такая ситуация приводит к необходимости принимать меры и планировать мероприятия по сокращению расходов электроэнергии на предприятии. Компрессорные системы играют существенную роль в энергопотреблении современного предприятия, и сокращение энергии на выработку сжатого воздуха позволит сэкономить значительные средства и использовать их более эффективно.

Для снижения энергопотребления и сокращения затрат мы предлагаем комплексную систему **Multicontrol** предназначенную для регулирования и управления пневматическими системами.

Multicontrol полностью интегрированная система управления позволяющая управлять и оптимизировать работу всей системы сжатого воздуха, и обладающая отличной информативностью и визуализацией.

Система **Multicontrol** предназначена для того, чтобы более эффективно управлять совместной работой нескольких компрессоров, обеспечивая максимальную экономию электроэнергии. Для систем с несколькими компрессорами, применение системы **Multicontrol** позволяет снизить потребление энергии на 30 %.

Электроэнергия является наиболее значительной частью общей стоимости эксплуатации компрессорной системы, и может составлять более 80 % всех затрат в течение работы системы. Поэтому применение системы **Multicontrol** приводит к существенному экономическому эффекту.

Осушители сжатого воздуха

Атмосферная влага вместе с воздухом поступает в компрессор где происходит процесс сжатия, и если воздух относительно легко сжимается до необходимого давления, то этого не происходит с влагой. В процессе сжатия объём воздуха уменьшается и соответственно уменьшается количество влаги, которое может в нём содержаться. Оставшаяся влага конденсируется в виде капель воды и вместе со сжатым воздухом попадает в воздушную магистраль.

Компрессор выдающий 12 м3/мин. сжатого воздуха при температуре 20 ºС, вместе с воздухом всасывает около 240 литров воды в сутки в виде пара. Сконденсировавшись, эта влага попадает в оборудование, работающее на сжатом воздухе.

Примерно 75-80% этой воды, образуется в процессе охлаждения воздуха в охладителе компрессора и удаляется с помощью сепаратора-влагоотделителя, а оставшиеся 20-25% или 50-60 литров воды попадают в оборудование.

Для большинства рабочих процессов оставшиеся 20-25% влаги в сжатом воздухе не допустимы и могут привести к серьёзным последствиям. В процессе дальнейшего охлаждения влага продолжает конденсироваться и оседать на стенках трубопроводов и оборудования в виде капель воды, вызывая коррозию в трубопроводах и в оборудовании. В процессе прохождения по магистрали сжатый воздух увлекает за собой частицы ржавчины из трубопроводов, которые попадают в оборудование, вызывая повышенный износ.

Диаграмма зависимости начала коррозии от влажности

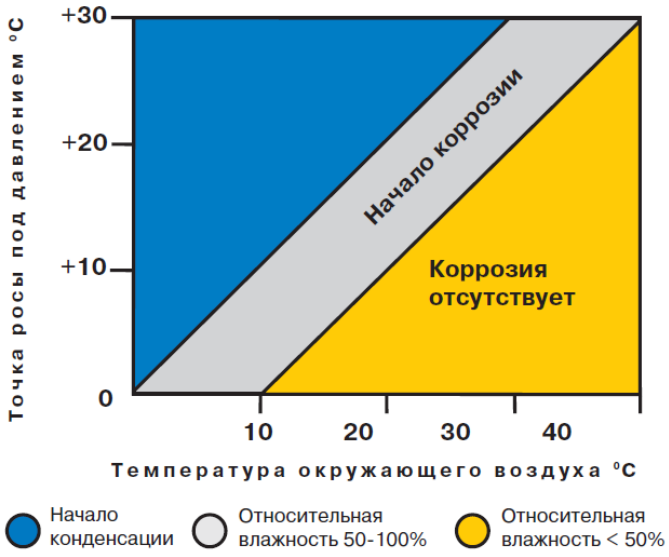

Осушители холодильного типа. Точка росы +3 °С.

ED 18 – 24000

Технические характеристики

Модель	Производит, л/мин	Мощность, кВт	Давление, бар	Размер соединения	Масса, кг	Габаритные размеры, мм
ED 18	300	0,12	16	3/8"	18	305 x 360 x 404
ED 24	400	0,12	16	3/8"	18	305 x 360 x 404
ED 54	900	0,18	16	1/2"	26	370 x 433 x 435
ED 72	1 200	0,20	16	1/2"	26	370 x 433 x 435
ED 108	1 800	0,41	16	3/4"	33	420 x 515 x 555
ED 144	2 400	0,41	16	3/4"	34	420 x 515 x 555
ED 180	3 000	0,61	16	3/4"	43	420 x 515 x 555
ED 225	3 750	0,60	14	1"	62	485 x 595 x 614
ED 260	4 333	0,60	14	1"	64	485 x 595 x 614
ED 360	6 000	0,90	14	1-1/2"	87	500 x 679 x 980
ED 480	8 000	1,24	14	1-1/2"	110	500 x 679 x 980
ED 660	11 000	1,24	14	2"	120	780 x 720 x 1340
ED 780	13 000	1,90	14	2"	130	780 x 720 x 1340
ED 1000	16 667	1,90	13	2"	150	780 x 720 x 1340
ED 1300	21 667	2,78	13	3"	260	785 x 1360 x 1585
ED 1700	28 333	2,78	13	3"	270	785 x 1360 x 1585
ED 2200	36 667	4,21	13	3"	300	785 x 1360 x 1585
ED 2700	45 000	5,07	13	DN 100	330	785 x 1390 x 1585
ED 3600	60 000	6,29	13	DN 125	420	1510 x 1500 x 1570
ED 4200	70 000	7,29	13	DN 125	520	1510 x 1500 x 1570
ED 5300	88 333	9,52	13	DN 150	620	1510 x 1500 x 1570
ED 6000	100 000	9,52	13	DN 150	720	1510 x 1500 x 1570
ED 6600	110 000	9,52	13	DN 150	750	1510 x 1500 x 1570
ED 8400	140 000	14,58	13	DN 125	1040	3020 x 1500 x 1570
ED 10600	176 666	19,04	13	DN 150	1240	3020 x 1500 x 1570
ED 12000	200 000	19,04	13	DN 150	1440	3020 x 1500 x 1570
ED 15900	265 000	28,56	13	DN 150	1860	4530 x 1500 x 1570
ED 18000	300 000	28,56	13	DN 150	2160	4530 x 1500 x 1570
ED 24000	400 000	38,08	13	DN 150	2880	4530 x 1500 x 1570

Основные преимущества

- Высокая стабильность точки росы
- Минимальное падение давления
- Большие теплообменники
- Мощной системе охлаждения

Осушители адсорбционного типа.

Серия HL Точка росы – 40 °С.

Модель	Производит, л/мин	Давление, бар	Размер соединения	Масса, кг	Габаритные размеры, мм
HL 0003	30	10	1/4"	2	110 x 50 x 375
HL S012	120	10	1/4"	5,6	170 x 70 x 530
HL R012	120	10	1/4"	6,1	175 x 105 x 530
HL 0030	300	10	3/8"	10,5	218 x 100 x 575
HL 0040	667	10	1/2"	47	400 x 320 x 1165
HL 0080	1333	10	1/2"	83	430 x 360 x 1585
HL 0120	2000	10	1"	130	485 x 460 x 1630
HL 0160	2667	10	1"	160	550 x 500 x 1350
HL 0200	3333	10	1"	200	550 x 500 x 1650
HL 0400	6667	10	1-1/2"	325	825 x 530 x 2160
HL 0480	8000	10	1-1/2"	465	796 x 550 x 2380
HL 0750	12500	10	2"	630	970 x 620 x 2117
HL 0900	15000	10	2"	700	970 x 620 x 2305
HL 1200	20000	10	2-1/2"	918	1220 x 710 x 2475
HL 1500	25000	10	2-1/2"	1100	1220 x 710 x 2790
HL 2000	33333	10	2-1/2"	1250	1370 x 853 x 2470

Серия HU Точка росы – 70 °С.

Модель	Производит, л/мин	Давление, бар	Размер соединения	Масса, кг	Габаритные размеры, мм
HU 0030	117	10	3/8"	10,5	218 x 100 x 575
HU 0040	500	10	1/2"	47	400 x 320 x 1165
HU 0080	1000	10	1/2"	83	430 x 360 x 1585
HU 0120	1500	10	1"	130	485 x 460 x 1630
HU 0160	2000	10	1"	160	550 x 500 x 1350
HU 0200	2500	10	1"	200	550 x 500 x 1650
HU 0400	5000	10	1-1/2"	325	825 x 530 x 2160
HU 0480	6000	10	1-1/2"	465	796 x 550 x 2380
HU 0750	9333	10	2"	630	970 x 620 x 2117
HU 0900	11333	10	2"	700	970 x 620 x 2305
HU 1200	15000	10	2-1/2"	918	1220 x 710 x 2475
HU 1500	18333	10	2-1/2"	1100	1220 x 710 x 2790
HU 2000	25000	10	2-1/2"	1250	1370 x 853 x 2470

Осушители адсорбционного типа.

Новая Серия KDD Точка росы – 40 °C и – 70 °C.

Модель	Производит, л/мин	Давление, бар	Размер соединения	Масса, кг	Габаритные размеры*, мм
KDD40	667	10	1/2"	40	470 x 405 x 850
KDD80	1333	10	1/2"	58	470 x 405 x 1200
KDD120	2000	10	1"	72	470 x 405 x 1750
KDD160	2667	10	1"	95	470 x 405 x 1750

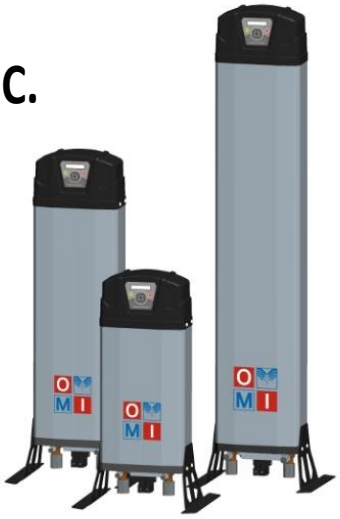

Опции:
К-т класс 1 (точка росы – 70 °C)
Система сбережения энергии EMS

Основные преимущества

- Высокая стабильность точки росы
- Минимальное падение давления сжатого воздуха
- Большая загрузочная ёмкость для адсорбента
- Система контроля точки росы (опция)

Серия HB Точка росы – 40 °C и – 70 °C.

Осушители серии HB не используют для регенерации адсорбента сжатый воздух. Для регенерации используется атмосферный воздух, нагнетаемый центробежным вентилятором и нагреваемый в специальном нагревателе.

Такая система регенерации позволяет существенно сэкономить т.к. потери сжатого воздуха практически отсутствуют.

Модель	Производит, л/мин	Давление, бар	Размер соединения	Масса, кг	Габаритные размеры, мм
HB 500	8333	10	1-1/2"	670	1350 x 930 x 1760
HB 900	15000	10	2"	958	1485 x 1140 x 2103
HB 1400	23333	10	3"	1451	1819 x 1485 x 2234
HB 1800	30000	10	3"	1710	2083 x 1567 x 2034
HB 2200	36667	10	3"	1857	2083 x 1567 x 2034
HB 2600	43333	10	3"	2504	2510 x 1980 x 2360
HB 3200	53333	10	DN 125	2775	2490 x 1750 x 2328
HB 3900	65000	10	DN 125	3138	2489 x 1708 x 2328
HB 5300	88333	10	DN 150	4417	3048 x 1951 x 2538
HB 7000	116667	10	DN 150	5524	3404 x 2154 x 2350
HB 9300	155000	10	DN 150	6072	3810 x 2296 x 2460
HB 10600	176667	10	DN 150	7264	4110 x 2340 x 2707
HB 14900	248333	10	DN 200	9035	4367 x 2503 x 2819

Фильтры для сжатого воздуха.

Серия F

Почему современному производству необходим чистый сжатый воздух?

Загрязненный воздух промышленных зон, содержащий до 150 миллионов частиц пыли в одном кубическом метре, является основным источником опасности для систем, работающих на сжатом воздухе. До 80% этих частиц имеют размеры менее 2 микрон и свободно проходят через всасывающие фильтры, установленные на входе в компрессор.

Такие частицы, смешиваясь с водяным паром и парами углеводородных соединений, источником которых являются не полностью сгоревшее топливо и прочие отходы промышленных технологических процессов, попадают в компрессор, где концентрируются под давлением.

После сжатия воздуха все эти загрязняющие частицы могут соединяться в воздушной магистрали с конденсированной влагой, ржавчиной и окалиной, в результате чего образуется очень опасная абразивная смесь.

Приборы и инструменты в результате воздействия такой смеси могут выходить из строя, а воздух для покраски распылением, приборов КИП и дыхания становится вовсе непригодным к использованию, в результате чего опять же возрастает стоимость производства и снижается качество конечной продукции.

Лучшее решение данной проблемы идеально подобранная система подготовки воздуха, изначально удаляющая из воздуха все виды загрязнения.

Фильтр грубой очистки DF Предназначен для удаления крупных твёрдых частиц размером до 10 мкм Класс 4 – ISO 8573-1 Потери давления Мин. – 0,07 бар, Макс. – 0,10 бар Срок службы 4000 часов Макс. рабочее давление. 16 бар Макс. рабочая температура 100 °C	
Фильтр предварительной очистки QF Предназначен для удаления крупных твёрдых частиц размером до 5 мкм Класс 3 – ISO 8573-1 Потери давления Мин. – 0,05 бар, Макс. – 0,08 бар Срок службы 4000 часов Макс. рабочее давление. 16 бар Макс. рабочая температура 100 °C	
Фильтр основной очистки PF Уровень фильтрации твёрдых частиц 1 мкм масло 0,1 мг/м3 Класс 2 – ISO 8573-1 Потери давления Мин. – 0,1 бар, Макс. – 0,16 бар Срок службы 3500 часов Макс. рабочее давление. 16 бар Макс. рабочая температура 100 °C	
Фильтр тонкой очистки HF Уровень фильтрации твёрдых частиц 0,1 мкм масло 0,01 мг/м3 Класс 1 – ISO 8573-1 Потери давления Мин. – 0,1 бар, Макс. – 0,18 бар Срок службы 3500 часов Макс. рабочее давление. 16 бар Макс. рабочая температура 100 °C	
Фильтр угольный для удаления паров и запахов масла очистки CF Уровень фильтрации масла 0,008 мг/м3 Класс 1 – ISO 8573-1 Потери давления Мин. – 0,08 бар Макс. – 0,12 бар Срок службы 1000 часов Макс. рабочее давление. 16 бар Макс. рабочая температура 100 °C	

Фильтры для сжатого воздуха.

Серия ALPS

Новое решение чистоты сжатого воздуха

Серия фильтров ALPS создана, как готовое решение фильтрации сжатого воздуха, включающая особенности, которые направленные на качество воздуха, энергоэффективность и лёгкость обслуживания.

Стандарт воздуха высокого качества

Серия фильтров ALPS обеспечивает чистый, высококачественный воздух в соответствии со стандартом ISO 8573.1:2010 и сертифицирована в соответствии с ISO 12500-1. Используя несколько фильтров различной степени очистки, вы получите фильтрацию воздуха, которая будет отвечать вашим уникальным требованиям.

Полностью энергоэффективное решение

Расходы из-за падения давления составляют более ¾ от собственной стоимости фильтра. Даже если фильтр-элемент сухой и чистый, он может создавать потери давления в пневматической системе, что приводит к большей работе компрессора и увеличению затрат на электроэнергию. Особенность пути потока воздуха в корпусе фильтра серии APLS снижает турбулентность и улучшает эффективность, а конструкция фильтр-элемента минимизирует дальнейшее падение давления.

Спроектирован для удобства обслуживания

Такие особенности как замена фильтр-элемента без касания и наглядные индикаторы загрязнения делают обслуживание фильтров серии ALPS удобным и лёгким. Особенность конструкции фильтра требует минимум пространства под фильтром, что позволяет устанавливать фильтры серии ALPS там, где другие установить невозможно. Длительный срок жизни фильтр-элемента обеспечивает эффективную работу до 1 года между его заменами, что позволяет снизить общую стоимость фильтра.

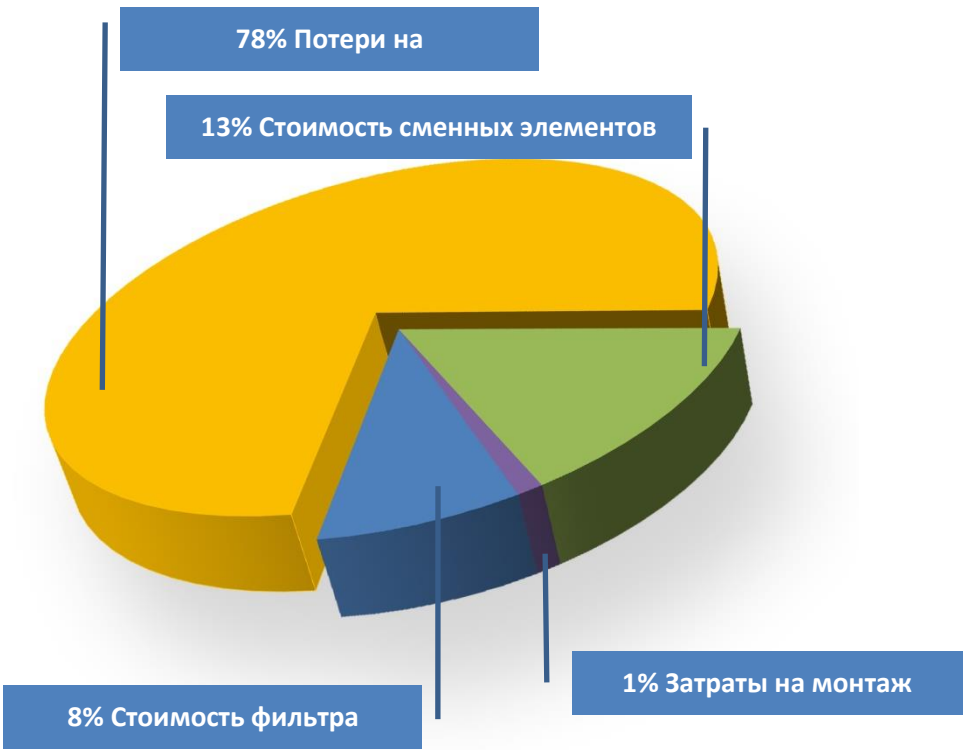

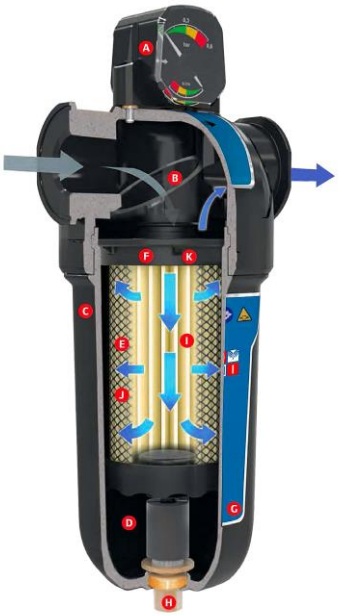

Система трубопроводов

Диаметр от 20 до 160 мм

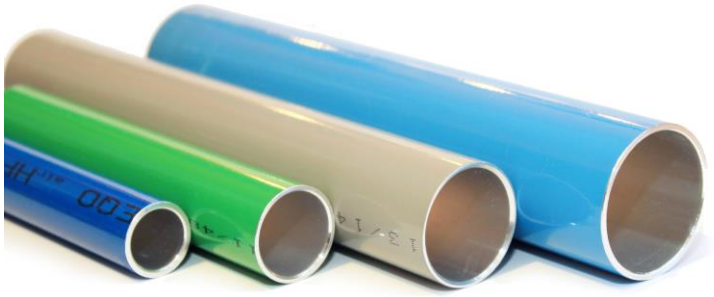

Представляем Вам систему высококачественных алюминиевых трубопроводов для подачи и распределения сжатого воздуха.

В системе представлены трубы диаметром от 20 до 160 мм с быстромонтируемыми соединительными элементами.

Удобство в применении и энергоэффективность нашей системы трубопроводов делает её идеальным решением для использования на промышленном производстве.

Основные преимущества

- **Чрезвычайная устойчивость к коррозии** обеспечена специальным покрытием, которое предотвращает утечки и загрязнения, вызванные коррозией.
- **Низкая стоимость монтажа** благодаря быстромонтируемым соединениям соединения и удобству работы. Отпадает необходимость сварки и привлечения сварщиков для монтажа.
- **Магистраль легкоразъёмная,** что позволяет быстро разобрать и собрать при необходимости.
- **Высокая пропускная способность** определяется гладкой внутренней поверхностью трубы и большим условным проходом всех соединений.
- **Экономия электроэнергии** благодаря минимальному сопротивлению и высокой пропускной способности.
- **Небольшой вес** алюминиевой трубопроводной системы облегчает монтаж и позволяет крепить их на любой поверхности и без применения подъёмных механизмов.
- Привлекательный внешний вид алюминиевой трубопроводной системы подчеркнёт современный облик любого предприятия
- Отсутствие необходимости окраски и периодического подкрашивания в результате того, что трубопроводы покрыты долговечным полимерным покрытием синего (для воздуха) или зелёного (для азота) цвета.

Монтаж компрессорных систем

мощностью от 2 до 750 кВт

Монтажная группа Энтексис обладает огромным опытом в проведении работ по установке и обвязке компрессорных систем, прокладки превмомагистралей и созданию полноценной системы сжатого воздуха под ключ.

Наши специалисты осуществляли работы по обеспечению сжатым воздухом автосервисов, мебельных и деревообрабатывающих предприятий, машиностроительных и перерабатывающих заводов, а также предприятий строительной индустрии.

Монтаж компрессора 30 кВт,
осушителя, ресивера и фильтров на мебельной фабрике

Монтаж 2-х компрессоров по 22 кВт,
осушителя, ресивера и фильтров в автотехцентре

Монтаж компрессора 15 кВт,
осушителя, и фильтров в металлообрабатывающем цехе

Монтаж системы трубопроводов 650 м,
в металлообрабатывающем цехе

Чиллеры, промышленные охладители жидкости.

Мощность охлаждения от 0,8 до 365 кВт

Чиллеры предназначены для принудительного жидкостного охлаждения различного оборудования и производственных процессов в промышленности.

В производственной гамме компании OMI представлены несколько серий охладителей жидкости.

Серия CHW – фреоновая холодильная установка предназначена для охлаждения жидкости и точного поддержания заданной температуры оборудования или технологического процесса, которые требуют температуры меньше температуры окружающей среды.

Температура охлаждающей жидкости в чиллере CHW регулируется в пределах от 0 до 25°C и поддерживается с точностью до +-0,5°C. Чиллер чиллер для охлаждения воды представляет собой моноблочную установку, объединяющую в едином корпусе гидравлический контур с насосом, фреоновый контур и конденсатор полностью готовую к работе и не требующую сложного монтажа в процессе установки.

Установка для охлаждения воды серии CHR представляет собой водо-воздушную теплообменную установку оборудованную насосом и баком для воды, и предназначенную для охлаждения технологических процессов до температуры выше окружающей среды на 5°C.

Модели CHW и CHR применяются для охлаждения сварочных аппаратов контактной сварки, трансформаторов, лазерных маркеров и установок лазерной резки, станков и установок термообработки, формовочных штампов, вальцов флексографических печатных машин и многого другого оборудования.

Технические характеристики

Модель	Мощность охлаждения, кВт	Мощность, кВт	Размер соединения	Емкость встроенного бака, л	Масса, кг	Габаритные размеры, мм
CHWM 9	1,1	0,96	1/2"	10	40	375 x 450 x 630
CHWM 11	1,1	0,96	1/2"	10	52	445 x 575 x 540
CHWM 21	2,1	1,22	1/2"	10	55	445 x 575 x 540
CHWM 26	2,6	1,38	1/2"	10	58	445 x 575 x 540
CHWM 36	3,6	1,49	1/2"	10	77	445 x 575 x 640
CHWT 36	3,6	1,63	1/2"	10	77	445 x 575 x 640
CHWM 29	2,9	1,37	3/4"	30	99	580 x 650 x 920
CHWM 39	3,9	1,63	3/4"	30	110	580 x 650 x 920
CHWT 29	2,9	1,35	3/4"	30	99	580 x 650 x 920
CHWT 39	3,9	1,6	3/4"	30	110	580 x 650 x 920
CHWT 56	5,5	2,18	3/4"	30	123	580 x 650 x 920
CHWT 67	6,7	1,83	3/4"	30	125	580 x 650 x 920
CHWT 97	9,7	2,72	3/4"	60	140	760 x 760 x 1335
CHWT 130	13	3,3	3/4"	60	150	760 x 760 x 1335
CHWT 149	14,9	4,52	3/4"	60	170	760 x 760 x 1380
CHWT 162	16,5	4,73	1”	100	220	760 x 1325 x 1525
CHWT 192	19	5,41	1”	100	230	760 x 1325 x 1525
CHWT 242	24	6,39	1”	100	240	760 x 1325 x 1525
CHWT 292	31	8,37	1”	100	280	760 x 1325 x 1525
CHWT 372	37,5	10,57	1”	100	290	760 x 1325 x 1525
CHWT 432	43	11,03	1”.1/2	200	380	1520 x 1325 x 1525
CHWT 532	53	13,32	1”.1/2	200	400	1520 x 1325 x 1525
CHWT 602	60	15,58	1”.1/2	200	430	1520 x 1325 x 1525
CHWT 682	68	18,13	1”.1/2	200	480	1520 x 1325 x 1525
CHWT 752	75	20,69	1”.1/2	200	510	1520 x 1325 x 1525
CHWT 1002	100	25,79	1”.1/2	300	690	2280 x 1325 x 1525
CHWT 1202	120	28,19	2”	300	800	3040 x 1325 x 1525
CHWT 1452	145	37,56	3”	-	1780	3990 x 1525 x 2170
CHWT 1802	180	46,39	3”	-	1880	3990 x 1525 x 2170
CHWT 2052	205	52,09	3”	-	1840	3990 x 1525 x 2170
CHWT 2552	255	58,95	3”	-	1930	3990 x 1525 x 2170
CHWT 3152	315	78	3”	-	2380	4990 x 1525 x 2170
CHWT 3652	365	89,88	3”	10-	2510	4990 x 1525 x 2170

Стандартные расчётные условия.

Температура окружающей среды +25 °C

Температура теплоносителя на выходе 15° C

Тип теплоносителя вода

Рабочие условия.

Температура теплоносителя на выходе +0°C / +25°C

Температура окружающей среды +2°C / +40°C

Опции:

Комплект для низких температур окружающей среды
Бак из нержавеющей стали
Нагреватель бака
Комплект клапанов для разного уровня
Контроллер уровня воды
Контроллер высокой температуры ОЖ
Байпас горячего газа (точность +/- 0,5°K)
Насос с макс давлением 4, 6 бара (стандарт 2 бар)
Автоматический байпас (встроенный внутрь) (OPT 089)
Удалённый блок управления

Чиллеры, промышленные низкотемпературные CHG.

Мощность охлаждения от 0,8 до 36,2 кВт

Чиллеры низкотемпературные гликолево-водяные были разработаны для удовлетворения потребностей химической и пищевой промышленности, для обработки и сохранения продуктов при температурах около или ниже 0 ° C и находят новых промышленных применений каждый день.

Серия CHG была разработана, для охлаждения до температуры воды на выходе ниже 0 ° C. В чиллерах CHO используется фреон R404a, подходящий для низкой температуры жидкости на выходе.

Все холодильники оснащены насосом (гидромодулем) и баком.

Технические характеристики

Модель	Мощность охлаждения, кВт	Мощность, кВт	Размер соединения	Емкость встроенного бака, л	Масса, кг	Габаритные размеры, мм
CHGM 8	0,8	1	½”	10	52	445x575x540
CHGT 24	2,37	1,82	¾”	30	99	580x650x920
CHGT 30	3,15	2,22	¾”	30	110	580x650x920
CHGT 45	4,3	2,75	¾”	30	123	580x650x920
CHGT 75	7,1	4,75	¾”	60	140	760x760x1335
CHGT 100	10,1	6,31	¾”	60	170	760x760x1380
CHGT 140	13,8	9,15	1”	100	260	760x1325x1570
CHGT 180	18,1	11,29	1”	100	270	760x1325x1570
CHGT 225	22,5	14,3	1”½	100	440	1520x1325x1570
CHGT 280	27,7	17,56	1”½	100	450	1520x1325x1570
CHGT 365	36,2	22,15	1”½	100	470	1520x1325x1570

Чиллеры, промышленные для охлаждения масла CHO.

Мощность охлаждения от 0,8 до 15,9 кВт

Чиллеры CHO разработаны специально для охлаждения масляных и гидравлических систем на предприятиях.

Чиллеры CHO представляют собой оптимальное решение для охлаждения оснастки прецизионных машин.

Весь ассортимент поставляется с насосом и широкого поверхности теплообменника.

Технические характеристики

Модель	Мощность охлаждения, кВт	Мощность, кВт	Размер соединения	Емкость встроенного бака, л	Масса, кг	Габаритные размеры, мм
CHOM 39	3,9	2,26	1”	110	110	580x650x920
CHOT 39	3,9	2,14	1”	110	110	580x650x920
CHOT 56	5,5	3,44	1”	123	123	580x650x920
CHOT 67	6,7	3,09	1”	125	125	580x650x920
CHOT 97	9,7	5,05	1”½	140	140	760x760x1335
CHOT 130	13	5,63	1”½	150	150	760x760x1380
CHOT 149	14,9	3,64	1”½	170	170	760x760x1380

Компрессоры поршневые

Индустриальная линия CLASSIC

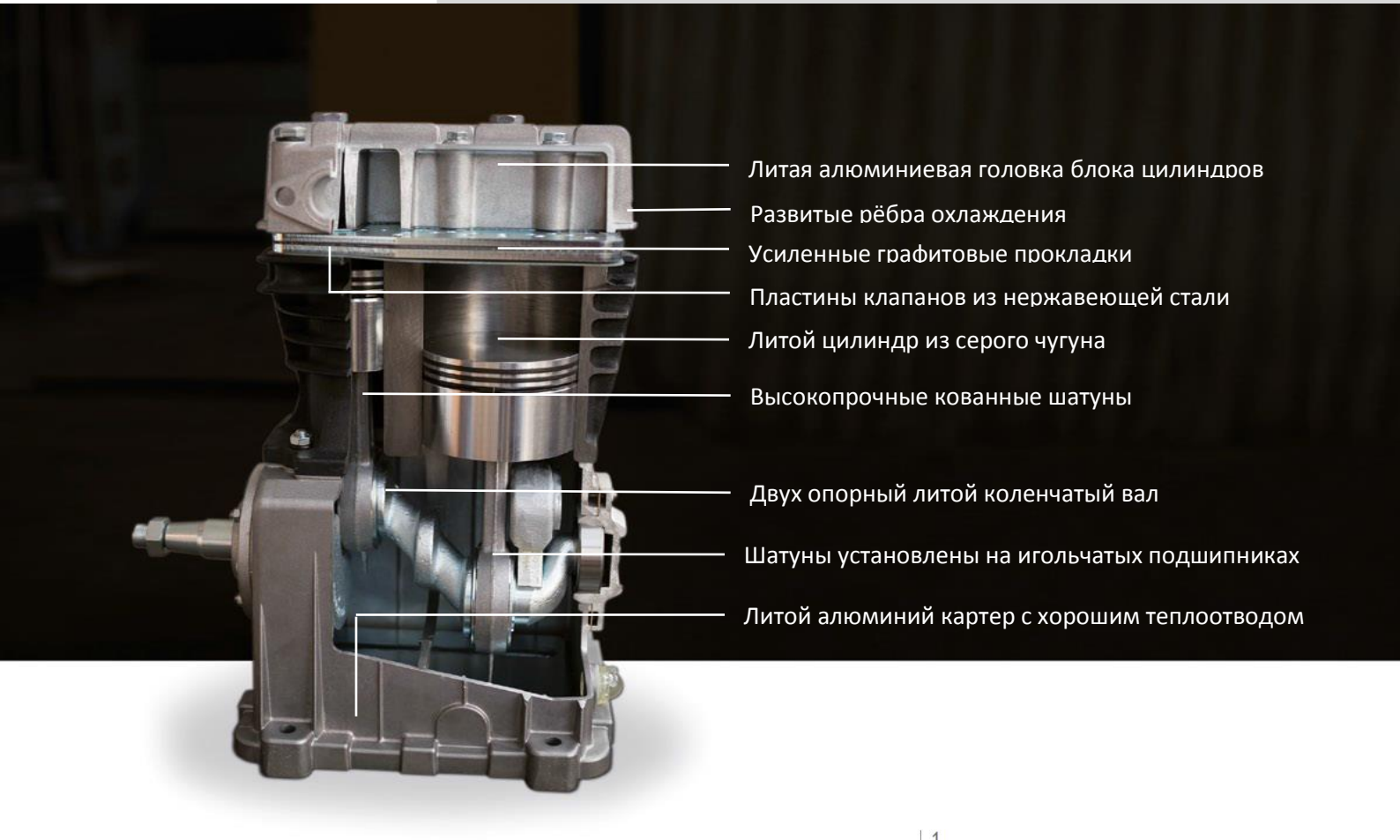

- Чугунный цилиндр высокой прочности увеличивает ресурс и улучшает характеристики. (1)

- Большие рёбра охлаждения обеспечивают идеальный теплоотвод.

- Литой чугунный коленчатый вал с двумя опорами имеет большую прочность и обеспечивает динамическое равновесие. (2)

- Клапанная плита с пластинами из нержавеющей стали чрезвычайно устойчива к высоким температурам и коррозии и имеет очень низкое сопротивление потоку воздуха благодаря большому проходному сечению.

- Неразъёмные шатуны с игольчатыми подшипниками качения имеют низкий коэффициент трения высокую надёжность и способствуют уменьшению вибрации.

- Отлитый пот давлением алюминиевый картер обладает повышенной жесткостью и хорошим теплоотводом.

- Шкив с большими лопастями обеспечивает оптимальное охлаждение головки компрессора

- Электродвигатель с низким энергопотреблением и высокой эффективностью IE2 и IE3 (в зависимости от модели). (7)

- Надёжное реле давление с тепловой защитой электродвигателя (для трёхфазных моделей).

Индустриальная линия CLASSIC, результат более чем 50-летним опытом в отрасли.

Созданы для продолжительной работы в жёстких условиях современного производства. Лучшая производительность и надёжность среди аналогов.

Все запчасти производятся на заводе JOSVAL в Испании, и тщательно тестируются перед сборкой компрессора.

Индустриальная линия CLASSIC визитная карточка предприятия.

Модель	Производит, л/мин	Мощность, кВт	Давление, бар	Размер соединения	Уровень шума, дБ(А)	Объём ресивера, л	Масса, кг	Габаритные размеры*, мм
MC-MLC-25/A*	257,3	1,5	10	БРС	74	25	65	960x520x680
MC-MLC-25	257,3	1,5	10	БРС	68	25	65	960x520x680
MC-MLC-50	257,3	1,5	10	БРС	73	50	75	1010x590x760
MC-MLC-100	257,3	1,5	10	БРС	73	100	79	1040x440x840
MC-MLC-200	257,3	1,5	10	БРС	73	200	104	1380x480x950
MC-MAD-25	332	2,2	10	БРС	73	25	74	960x520x710
MC-MAD-50	332	2,2	10	БРС	68	50	83	1010x590x790
MC-MAD-100	332	2,2	10	БРС	68	100	87	1040x440x870
MC-MAD-200	332	2,2	10	БРС	71	200	111	1380x480x980
MC-MAD-300	332	2,2	10	БРС	71	270	124	1500x490x1010
MC-AE-300	489,7	3	10	1/2	71	270	155	1500x490x1120
MC-AE-500	489,7	3	10	1/2	71	500	215	1930x540x1190
MC-AF-100	647,4	4	10	3/4	71	100	125	1040x440x980
MC-AF-300	647,4	4	10	3/4	71	270	163	1500x490x1120
MC-AF-500	647,4	4	10	3/4	71	500	223	1930x540x1190
MC-AG-500	838,3	5,5	10	3/4	73	500	277	1930x540x1300
MC-AG-500/A*	838,3	5,5	10	3/4	73	500	285	1930x610x1300
MC-AH-500	1162	7,5	10	3/4	73	500	286	1930x540x1300
MC-AH-500/A*	1162	7,5	10	3/4	73	500	294	1930x610x1300
MC-AF-500D	2 x 647	2x4	10	3/4	73	500	315	1930x540x1190
MC-AI-1000/A	1676,6	11	10	3/4	72	1000	427	2150x820x1650
MC-AJ-1000/A	2299,1	15	10	3/4	72	1000	442	2150x820x1650
MC-VAF-300	647,4	4	10	3/4	72	270	163	820x600x1840

Индустриальная линия CLASSIC

Базовое исполнение

Базовое исполнение

Компрессоры в базовой комплектации предназначены для установки в существующую систему в качестве второго или резервного компрессора.

Компрессоры оборудованы системой управления и полностью готовык работе достаточно подключить их к электро и пневмосети.

Технические характеристики

Модель	Производит, л/мин	Мощность, кВт	Давление, бар	Размер соединения	Уровень шума, дБ(А)	Объём ресивера, л	Масса, кг	Габаритные размеры*, мм
TRENDY EVO	160	1,1	8	БРС	74	6	11	360 x 300 x 480
ASSENTO	160	1,1	8	БРС	68	6	10	330 x 300 x 425
NK-15	202	1,5	8	БРС	73	15	17	500 x 440 x 500
NK-25	202	1,5	8	БРС	73	25	26	610 x 280 x 560
NK-50	202	1,5	8	БРС	73	50	36	720 x 340 x 740
NKV-50	357	2,2	8	БРС	73	50	44	820 x 360 x 650
C-2/50M -Bv-	280	1,5	10	БРС	68	50	58	810 x 380 x 800
C-2/100M -Bv-	280	1,5	10	БРС	68	100	73	1100 x 390 x 870
C-3/25M-A -Bv-*	330	2,2	10	БРС	71	25	62	960 x 520 x 680
C-3/50M -Bv-	330	2,2	10	БРС	71	50	60	810 x 380 x 800
C-3/100M -Bv-	330	2,2	10	БРС	71	100	75	1100 x 390 x 870
C-3/200M -Bv-	330	2,2	10	БРС	71	200	92	1420 x 470 x 1040
C-V2/100M -Bv-	280	1,5	10	БРС	68	100	73	620 x 560 x 1290
C-V3/100M -Bv-	330	2,2	10	БРС	68	100	75	620 x 560 x 1290

Компрессоры поршневые

Профессиональная линия

Преимущества:

- Чугунный блок цилиндр высокой прочности увеличивает ресурс и улучшает характеристики;

- Большие рёбра охлаждения обеспечивают идеальный теплоотвод;

- Литой чугунный коленчатый вал с двумя опорами имеет большую прочность и обеспечивает динамическое равновесие;

- Клапанная плита имеет очень низкое сопротивление потоку воздуха благодаря большому проходному сечению;

- Шкив с большими лопастями обеспечивает оптимальное охлаждение головки компрессора;

- Надёжное реле давление с тепловой защитой электродвигателя (для трёхфазных моделей);

- Воздушный фильтр высокой эффективности на всасывании;

Низкая частота вращения и низкий уровень шума.

Серия CIERZO - воздушные компрессоры, предназначенные для профессионального использования. Они сконструированы и разработаны для достижения наилучшего соотношения цена-качество на рынке. Это простые в использовании компрессоры, с низким уровнем шума и великолепной производительностью, работающие с низкой частотой вращения, что существенно увеличивает ресурс каждой машины.

Профессиональная серия CIERZO

Технические характеристики

Модель	Производит, л/мин	Мощность, кВт	Давление, бар	Размер соединения	Уровень шума, дБ(А)	Объём ресивера, л	Масса, кг	Габаритные размеры*, мм
TRENDY EVO	160	1,1	8	БРС	74	6	11	360 x 300 x 480
ASSENTO	160	1,1	8	БРС	68	6	10	330 x 300 x 425
NK-15	202	1,5	8	БРС	73	15	17	500 x 440 x 500
NK-25	202	1,5	8	БРС	73	25	26	610 x 280 x 560
NK-50	202	1,5	8	БРС	73	50	36	720 x 340 x 740
NKV-50	357	2,2	8	БРС	73	50	44	820 x 360 x 650
C-2/50M -Bv-	280	1,5	10	БРС	68	50	58	810 x 380 x 800
C-2/100M -Bv-	280	1,5	10	БРС	68	100	73	1100 x 390 x 870
C-3/25M-A -Bv-*	330	2,2	10	БРС	71	25	62	960 x 520 x 680
C-3/50M -Bv-	330	2,2	10	БРС	71	50	60	810 x 380 x 800
C-3/100M -Bv-	330	2,2	10	БРС	71	100	75	1100 x 390 x 870
C-3/200M -Bv-	330	2,2	10	БРС	71	200	92	1420 x 470 x 1040
C-V2/100M -Bv-	280	1,5	10	БРС	68	100	73	620 x 560 x 1290
C-V3/100M -Bv-	330	2,2	10	БРС	68	100	75	620 x 560 x 1290

Модели с 50 и 100 л ресиверами оснащаются пневматическим шлангом длиной 5 м с БРС

C-V2/100M -Bv-

Модели с ресиверами 25, 50 и 100 л устанавливаются на колёса для удобства транспортировки

Профессиональная серия CIERZO

Стационарное исполнение

Технические характеристики

Модель	Производит, л/мин	Мощность, кВт	Давление, бар	Размер соединения	Уровень шума, дБ(А)	Объём ресивера, л	Масса, кг	Габаритные размеры*, мм
C-2/100 -Bv-	280	2	10	1/2	74	100	73	1100x390x870
C-3/200 -Bv-	330	3	10	1/2	68	200	92	1420x470x1040
C-5,5/100 -Bv-	600	5,5	10	1/2	73	100	93	1040x440x980
C-5,5/270 -Bv-	600	5,5	10	1/2	73	270	131	1490x520x1100
C-7,5/100	820	7,5	10	1/2	73	100	98	1040x440x980
C-7,5/500	820	7,5	10	1/2	73	500	206	2000x650x1350
C-7,5/500-A*	820	7,5	10	1/2	68	500	214	2000x650x1350
C-10/500	1230	10	10	1/2	68	500	211	2000x650x1350
C-10/500-A*	1230	10	10	1/2	71	500	219	2000x650x1350
C-V5,5/270 -Bv-	600	4	10	1/2	73	270		820x600x1840

Варианты комплектации:
A Исполнение со стартером звезда-треугольник*

Опции:
К-т фильтров класс 1
К-т фильтров класс 2
Осушитель холодильного типа (устанавливается отдельно)
Устройство автоматического удаления конденсата электронное
Устройство автоматического удаления конденсата по времени
Электрический шкаф для подключения компрессора.

Компрессоры поршневые

Безмасляные

Технические характеристики

Модель	Производит, л/мин	Мощность, кВт	Давление, бар	Размер соединения	Уровень шума, дБ(А)	Объём ресивера, л	Масса, кг	Габаритные размеры*, мм
P30 OF1P	118	1	7	1/4"	69	30	170	920 x 470 x 690
P30 OF2P	187	2	7	1/4"	72	30	250	1100 x 600 x 1430
P100 OF2P-T	374	2+2	7	1/4"	94	100	310	1930 x 600 x 1400
P30 OF2P-RE	155	2	7	1/4"	72	30	175	920 x 470 x 690
P100 OF2P-RET	310	2+2	7	1/4"	72	100	255	1100 x 600 x 1430
PHV 5.5 / EC06-10	540	4	10	3/4"	64	195	231	1530 x 600 x 1420
PHV 5.5 / EC06-13	440	4	13	3/4"	64	205	241	1530 x 600 x 1420

Обозначения
RE – компрессор оборудован доохладителем и осушителем адсорбционного типа с точкой росы -40 °C
T – сдвоенный компрессор на одном ресивере.

Безмасляные в шумозаглушающем кожухе

Технические характеристики

Модель	Производит, л/мин	Мощность, кВт	Давление, бар	Размер соединения	Уровень шума, дБ(А)	Объём ресивера, л	Масса, кг	Габаритные размеры*, мм
P30 OF2P-Bo0 x	187	1,5	7	1/4"	60	30	43	680 x 450 x 840
P100 OF2P-T	374	1,5+1,5	7	1/4"	59	100	78	1180 x 410 x 840
P30 OF2P-S	187	1,5	7	1/4"	59	30	75	750 x 480 x860
P30 OF2P-PREBox	155	1,5	7	1/4"	60	30	51	680 x 450 x 840
P100 OF2P-RETBox	310	1,5+1,5	7	1/4"	62	100	94	1320 x 410 x 840
P30 OF2P-RES	155	1,5	7	1/4"	59	30	83	750 x 480 x 860
SAUBER 240	190	1.5	10	1/2”	60	50	110	740 x 465 x 970
SAUBER 240 - D	190	1.5	10	1/2”	60	50	120	740 x 465 x 970

Обозначения
RE – компрессор оборудован доохладителем и осушителем адсорбционного типа с точкой росы -40 °C
T – сдвоенный компрессор на одном ресивере.
Box – Шумопоглащающий кожух
S – шумопоглащающий корпус

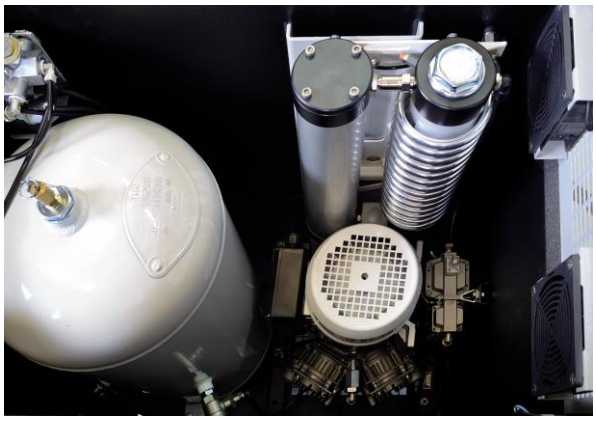

Компрессоры поршневые

в шумозаглушающем кожухе BRISA

Основные преимущества моделей BRISA:

Компрессорный узел с подшипниками качения шатунов гарантирует непревзойдённый ресурс и надёжность.

Вентилятор большого размера создаёт оптимальную температуру внутри корпуса

Электродвигатель с низким потреблением энергии и высоким КПД

Встроенный ресивер 50 л при мощности до 2,2 кВт и 100 л при мощности 3 и 4 кВт

Компрессор полностью готов к эксплуатации. Подключил и работай.

Компрессор комплектуется антивибрационными подушками для снижения уровня шума и вибраций.

Дополнительно у модели BRISA PLUS:

Дополнительный вентилятор для улучшения теплоотвода

Аналоговый счётчик часов работы

Реле направления вращения

Клапан удаления конденсата из ресивера

Доохладитель встроенный

Светодиодный индикатор техобслуживания (3 и 4 кВт)

Индикатор падения уровня масла (3 и 4 кВт)

Серия BRISA звукоизолированные компрессоры с легким монтажом и установкой.

Просто подключите в сеть и работайте.

Компрессоры BRISA требуют минимальных эксплуатационных расходов и идеально подходит для помещений, где уровень шума может быть ограничен.

Благодаря низкому уровню шума и вибраций Компрессор может быть установлен непосредственно в рабочей зоне где работают люди.

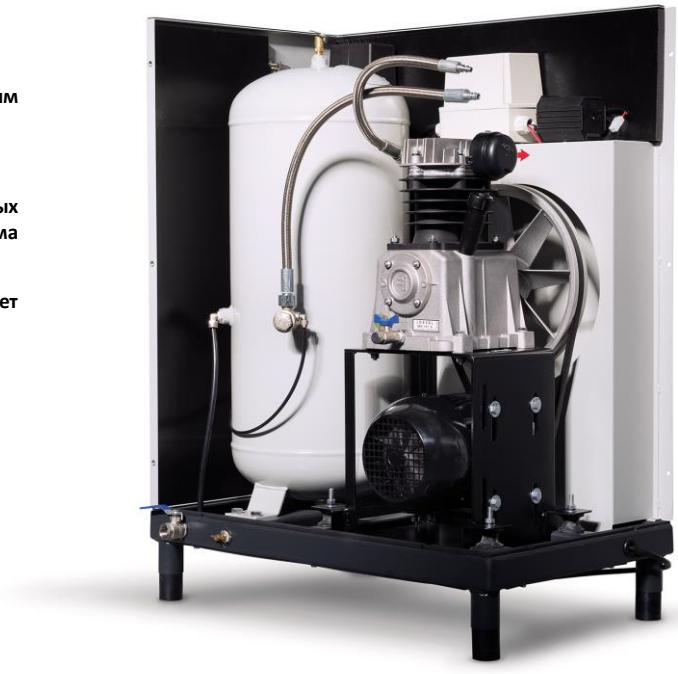

В шумозаглушающем кожухе MONCAYO

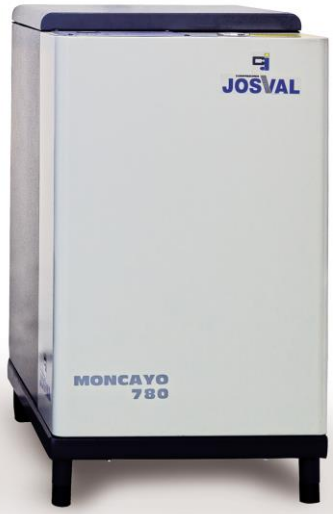

Основные преимущества моделей MONCAYO:

Компрессорный узел с подшипниками качения шатунов рантирует непревзойдённый ресурс и надёжность.

Доохладитель встроенный

Электродвигатель с низким потреблением энергии и высоким КПД

Компрессор полностью готов к эксплуатации. Подключил и работай.

Компрессор комплектуется антивибрационными подушками для снижения уровня шума и вибраций.

Аналоговый счётчик часов работы

Реле направления вращения

Клапан удаления конденсата из ресивера

Индикатор перегрузки

Светодиодный индикатор техобслуживания

Индикатор падения уровня масла

Технические характеристики

Модель	Производит, л/мин	Мощность, кВт	Давление, бар	Размер соединения	Уровень шума, дБ(А)	Объём ресивера, л	Масса, кг	Габаритные размеры*, мм
BRISA310M	217	1,5	10	1/2"	61	50	112	740x465x970
BRISA 310	217	1,5	10	1/2"	61	50	112	740x465x970
BRISA 400	280	2,2	10	1/2"	65	50	116	740x465x970
BRISA 590	413	3	10	1/2"	64	100	174	1020x705x1185
BRISA 780	546	4	10	1/2"	64	100	180	1020x705x1185
MONCAYO 590	413	3	15	1/2"	63	-	125	770x565x1010
MONCAYO 780	546	4	15	1/2"	63	-	131	770x565x1010
MONCAYO 1010/A*	707	5,5	15	1/2"	64	-	180	830x690x1150
MONCAYO 1400/A*	980	7,5	15	3/4"	64	-	187	830x690x1150
MONCAYO 2020/A*	1414	11	15	3/4"	65	-	407	1160x815x1190
MONCAYO 2770/A*	1939	15	15	3/4"	65	-	414	1160x815x1190

Компрессоры поршневые 10, 15, 20, 25, 30, 40 БАР

В базовом исполнении

Серия поршневых компрессоров повышенного давления предназначена для снабжения сжатым воздухом оборудования работающего на давлении от 15 до 40 бар.

Компрессоры серии PAB подготовлены для работы в системе сжатого воздуха. На компрессорах уже установлена система управления и безопасности, а также межступенчатый охладитель, повышающий КПД всего компрессора.

На компрессорах мощностью от 5.5 кВт установлена система запуска «звезда-треугольник» для снижения пусковых токов.

Для удобства контроля уровня масла на компрессорах устанавливается блок визуального контроля с датчиком уровня выдающем сигнал на блоке управления.

Управление производится с помощью реле давления, которое позволяет регулировать параметры работы компрессора

На компрессорах 30-35 и 40 бар применяются клапаны Hoerbiger – лидера в производстве клапанов для компрессоров высокого давления.

Для повышения КПД компрессора и увеличения ресурса его работы на моделях 30-35 и 40 бар устанавливаются межступенчатые теплообменники с принудительным охлаждением.

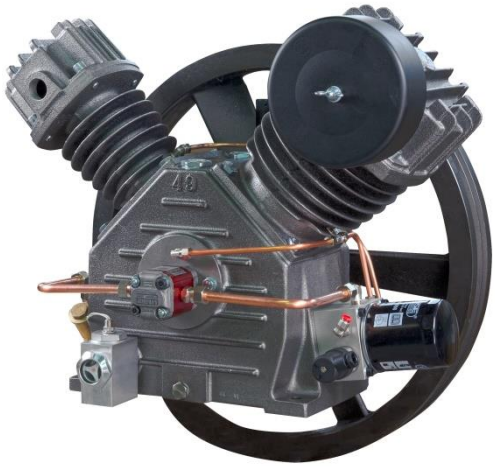

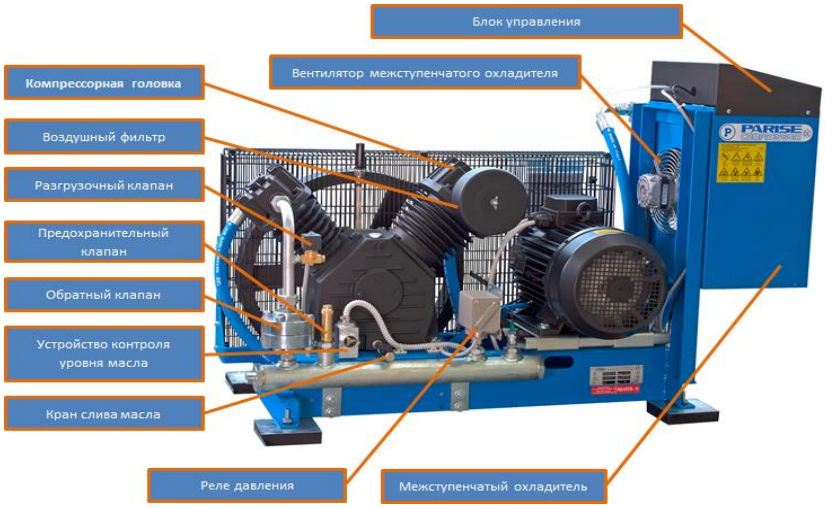

Технические характеристики

Модель	Производит, л/мин	Мощность, кВт	Давление, бар	Размер соединения	Уровень шума, дБ(А)	Объём ресивера, л	Масса, кг	Габаритные размеры*, мм
CENTRAL-2M	217	1,5	10	1/2"	80	-	35	620x340x400
CENTRAL-2	217	1,5	10	1/2"	80	-	35	620x340x400
CENTRAL-3M	280	2,2	15	1/2"	80	-	45	620x400x410
CENTRAL-3	280	2,2	15	1/2"	87	-	45	620x400x410
CENTRAL-4	413	3	15	1/2"	87	-	77	820x480x550
CENTRAL-5,5	546	4	15	1/2"	87	-	80	820x480x550
CENTRAL-7,5	707	5,5	15	1/2"	87	-	142	1020x570x740
CENTRAL-7,5/A*	707	5,5	15	1/2"	87	-	150	1020x640x740
CENTRAL-10	980	7,5	15	3/4"	87	-	150	1020x570x740
CENTRAL-10/A*	980	7,5	15	3/4"	87	-	158	1020x640x740
CENTRAL-15/A*	1414	11	15	3/4"	87	-	220	1110x740x780
CENTRAL-20/A*	1939	15	15	3/4"	87	-	231	1110x740x780
PAB 43/85AP-15	220	3	15	1/2"	70	-	63	730x360x400
PAB 43/85AP-20	190	3	20	1/2"	70	-	63	730x410x400
PAB 43/85AP-30	130	3	30	1/2"	70	-	63	1050x520x760
PAB 52/105AP-15	360	4	15	1/2"	74	-	80	750x400x600
PAB 52/105AP-20	400	5,5	20	1/2"	74	-	82	750x400x600
PAB 52/105AP-30	280	5,5	30	1/2"	74	-	82	1050x520x760
PAB 60/110AP-15	580	5,5	15	1/2"	80	-	210	960x509x600
PAB 60/110AP-20	640	7,5	20	1/2"	80	-	212	960x590x600
PAB 60/110AP-30	400	7,5	30	3/4"	80	-	218	1300x580x850
PAB 60/120AP-15	880	7,5	15	3/4"	87	-	245	1000x600x670
PAB 60/120AP-20	800	9	20	3/4"	87	-	245	1000x600x670
PAB 60/120AP-30	600	9	30	3/4"	87	-	245	1300x580x850
PAB 60/110AP-35	550	9	35	3/4"	82	-	220	1300x580x850
PAB 60/110AP-40PO	450	9	40	3/4"	82	-	240	1300x580x850

Компрессоры поршневые дожимные. Бустеры.

30, 35, 40 бар

Бустеры Представляют собой поршневые компрессорные станции предназначенные для дожимания подаваемого сжатого воздуха до давления 30-35 и 40 бар. Серия поршневых компрессоров повышенного давления предназначена для снабжения сжатым воздухом оборудования работающего на давлении от 15 до 40 бар.

Компрессоры серии IPB подготовлены для работы в системе сжатого воздуха. На компрессорах уже установлена система управления и безопасности, а также охладитель сжатого воздуха на выходе и сепаратор для удаления сконденсировавшейся влаги с устройством автоматического удаления конденсата.

На компрессорах мощностью от 5.5 кВт установлена система запуска «звезда-треугольник» для снижения пусковых токов.

Для удобства контроля уровня масла на компрессорах устанавливается блок визуального контроля с датчиком уровня выдающем сигнал на блоке управления.

Управление производится с помощью реле давления, которое позволяет регулировать параметры работы компрессора

На дожимных компрессорах 30-35 и 40 бар применяются клапаны Hoerbiger – лидера в производстве клапанов для компрессоров высокого давления.

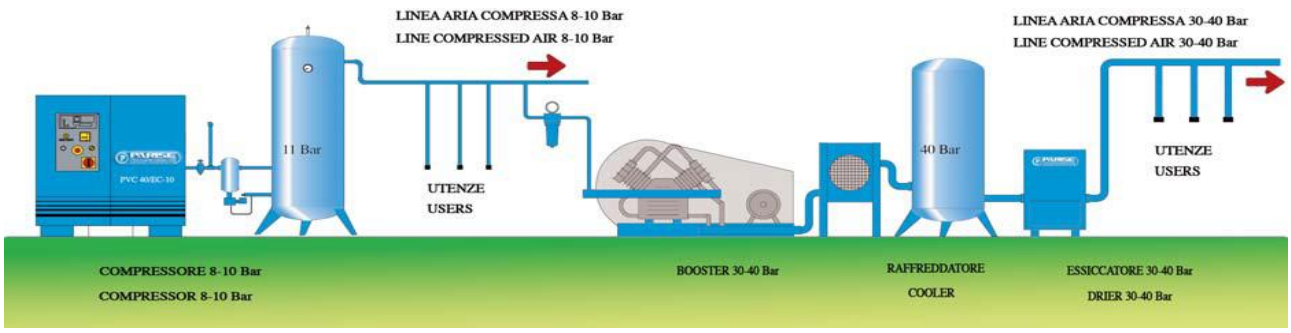

Технические характеристики

Модель	Расход на входе, л/мин	Расход на выходе, л/мин	Мощность, кВт	Давление на входе, бар	Давление на выходе, бар	Уровень шума, дБ(А)	Масса, кг	Габаритные размеры*, мм
CENTRAL-2M	1950	1500	7,5	6	30	87	305	170x85x80
CENTRAL-2	1700	1300	7,5	6	35	87	305	170x85x80
CENTRAL-3M	1600	1200	7,5	6	40	87	305	170x85x80
CENTRAL-3	2700	2100	11	6	30	87	316	170x85x80
CENTRAL-4	3500	2700	11	8	30	87	316	170x85x80
CENTRAL-5,5	3900	3000	11	10	30	87	316	170x85x80
CENTRAL-7,5	2400	1850	11	6	35	87	316	170x85x80
CENTRAL-7,5/A*	3250	2500	11	8	35	87	316	170x85x80
CENTRAL-10	3650	2800	11	10	35	87	316	170x85x80
CENTRAL-10/A*	2350	1800	11	6	40	87	316	170x85x80
CENTRAL-15/A*	3050	2350	11	8	40	87	316	170x85x80
CENTRAL-20/A*	3500	2700	11	10	40	87	316	170x85x80
PAB 43/85AP-15	2800	2150	15	6	30	87	330	170x85x80
PAB 43/85AP-20	3800	2900	15	8	30	87	330	170x85x80
PAB 43/85AP-30	4400	3400	15	10	30	87	330	170x85x80
PAB 52/105AP-15	2800	2150	15	6	35	87	330	170x85x80
PAB 52/105AP-20	3800	2900	15	8	35	87	330	170x85x80
PAB 52/105AP-30	4550	3500	15	10	35	87	330	170x85x80
PAB 60/110AP-15	2600	2000	15	6	40	87	330	170x85x80
PAB 60/110AP-20	3650	2800	15	8	40	87	330	170x85x80
PAB 60/110AP-30	4450	3400	15	10	40	87	330	170x85x80
PAB 60/120AP-15	1950	1500	7,5	6	30	87	305	170x85x80
PAB 60/120AP-20	1700	1300	7,5	6	35	87	305	170x85x80
PAB 60/120AP-30	1600	1200	7,5	6	40	87	305	170x85x80
PAB 60/110AP-35	2700	2100	11	6	30	87	316	170x85x80
PAB 60/110AP-40PO	3500	2700	11	8	30	87	316	170x85x80

Размер соединения на входе 1”
Размер соединения на выходе 3/4”

Поршневые компрессоры

Тележечное исполнение

Компрессоры данной серии созданы для строительных прощадок.

Благодаря исполнению на больших колёсах, компрессоры удобны для перемещения по стройплощадке.

Компрессоры изготавливаются с электрическими и бензиновыми двигателями, которые комплектуются ручным или электрическим стартером.

P 700 ES aE

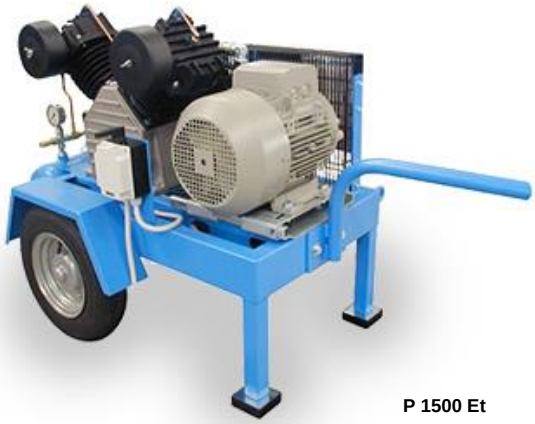

P 1500 Et

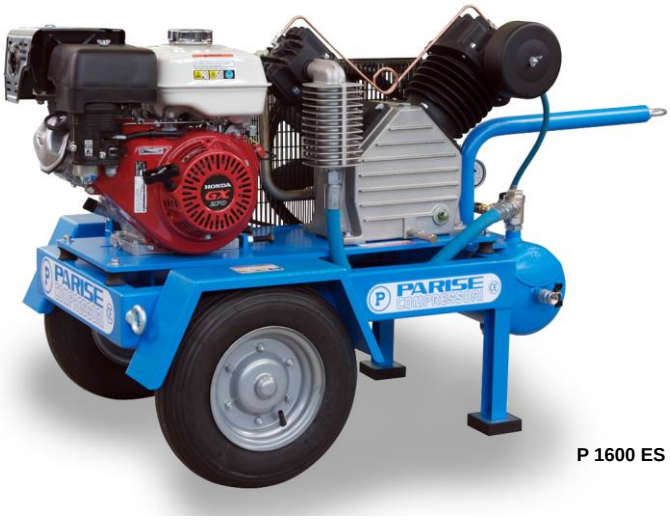

P 1600 ES aE

Технические характеристики

Модель	Производит, л/мин	Мощность, кВт	Давление, бар	Двигатель	Уровень шума, дБ(А)	Объём ресивера, л	Масса, кг	Габаритные размеры*, мм
P 650 Et	502,5	3	10	400/3/50	75	-	72	830x600x760
P 860 Et	645	4	10	400/3/50	82	-	145	1000x760x970
P 1500 Et	1125	5,5	8	400/3/50	82	-	150	1000x760x970
P 1700 Et	1230	7,5	8	400/3/50	82	-	165	1000x760x970
P 2200 Et	2250	9	8	400/3/50	87	-	200	1100x880x1000
P 700ES	555	6,7	10	бензин	92	-	108	610x1000x800
P 900ES	675	8,2	10	бензин	94	-	158	740x1100x950
P 1600ES	1230	9,7	8	бензин	97	-	170	750x1100x960
P 700ES aE	555	6,7	10	бензин	92	-	108	610x1000x800
P 900ES aE	675	8,2	10	бензин	94	-	158	740x1100x950
P 1600ES aE	1230	9,7	8	бензин	97	-	170	750x1100x960

Et – электродвигатель
ES – Бензиновый двигатель
aE – Электростартер

Контактная сварка

TECNA N1

в контактной сварке

КЛЕЩИ ДЛЯ ТОЧЕЧНОЙ СВАРКИ С РУЧНЫМ ПРИВОДОМ И ВОЗДУШНЫМ ОХЛАЖДЕНИЕМ

АРТ. № 7900 — МОЩНОСТЬ 2 КВА с воздушным охлаждением

Основные преимущества

Легкие и надежные клещи для точечной сварки при ремонте автомобильных кузовов в комплекте с плечами арт. 7501 с вылетом 125 мм

Встроенный электронный таймер (2-65 циклов) и полупроводниковым контактором

Отключение таймера компенсационной цепью происходит только при достижении необходимой величины проходящего тока, что позволяет проводить работы на окисленной стали, поверхностях с остатками краски и на черной жести

Регулировка усилия на электродах по шкале в даН

Крепление для специальных плеч, позволяющее увеличивать раствор между плечами

Все трансформаторы покрыты изоляционным материалом класса F, испытанным при 4000 В

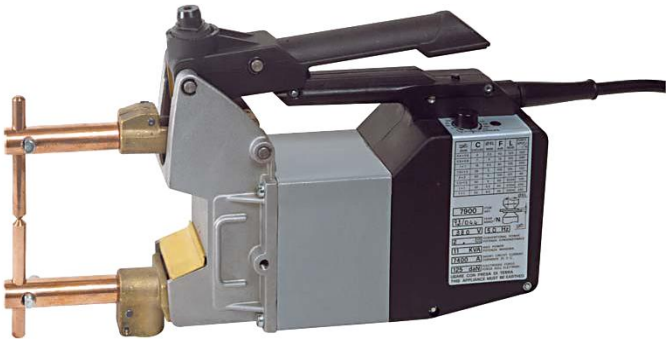

Вылет плеч, мм	Максимальное усилие на электродах, даН	Ход электродов, мм	Максимальная толщина листа, низкоуглеродистая сталь
125	**120**	**55**	**2+2**
250	**70**	**105**	**1,8+1,8**
350	**50**	**135**	**1,5+1,5**
500	**38**	**185**	**1,2+1,2**

Толщина, мм	Количество точек в час	Ø пятна контакта электродов, мм
0,6+0,6	**540**	**3,5**
0,8+0,8	**380**	**4**
1+1	**300**	**4,5**
1,2+1,2	**260**	**4,5**
1,5+1,5	**120**	**5**
1,8+1,8	**100**	**5,5**
2+2	**60**	**6**
0,6+0,6	**200**	**10**

По отдельному заказу: в пластмассовом кейсе Арт. № 7900К = 7900 + 7504 + 7521 + 7526 + 7527 + 7619 + 7618 + 2 x 30064
По отдельному заказу: в пластмассовом кейсе Арт. № 7902К = 7902 + 7404 + 7451 + 7452 + 7453 + 7619 + 7618 + 70746

АРТ. № 7902 Р — МОЩНОСТЬ 2,5 КВА с воздушным охлаждением

Универсальные портативные клещи для точечной сварки при выполнении кузовных работ в ремонтных мастерских в комплекте с плечами арт. 7401 с вылетом 125 мм

Встроенный электронный таймер (2–65 циклов) и полупроводниковый контактор

Отключение таймера компенсационной цепью происходит только при достижении необходимой величины проходящего тока, что позволяет проводить работы на окисленной стали, поверхностях с остатками краски и на черной жести

Регулировка тока позволяет выполнять сложные сварочные работы, в т.ч. на листах малой толщины, прутках малого диаметра, нержавеющей стали и т.п.

Регулировка усилия на электродах по шкале в даН

Крепление для специальных плеч, позволяющее увеличивать раствор между плечами

Все трансформаторы покрыты изоляционным материалом класса F, испытанным при 4000 В

Имеется система регулировки времени импульсной сварки (вариант Р)

Вылет плеч, мм	Максимальное усилие на электродах, даН	Ход электродов, мм	Максимальная толщина листа, низкоуглеродистая сталь
125	120	55	2,5 + 2,5
250	70	90	2+2
350	50	135	1,8+1,8
500	40	190	1,8+1,8

Толщина, мм	Количество точек в час	Ø пятна контакта электродов, мм
0,8+0,8	380	4
1+1	300	4,5
1,2+1,2	260	4,5
1,5+1,5	140	5
1,8+1,8	110	5,5
2+2	70	6
Ø 6+6 (пруток)	300	12
Ø 6+6 (пруток)	200	12

АРТ. № 7903 — МОЩНОСТЬ 6 КВА с водяным охлаждением

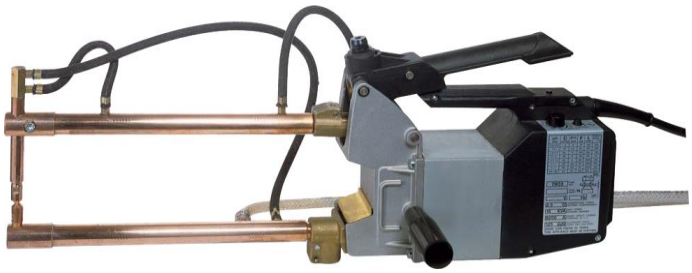

Клещи с водяным охлаждением трансформатора, плеч, электродов для работы с плечами арт. 7512/7513/7514/7515 (по отдельному заказу)

Для большой производительности при кузовных работах

Для небольших работ в промышленных условиях

Со встроенным электронным таймером (2–65 циклов) и полупроводниковым контактором

Отключение таймера компенсационной цепью происходит только при достижении необходимой величины проходящего тока, что позволяет проводить работы на окисленной стали, поверхностях с остатками краски и на черной жести

Регулировка тока позволяет выполнять сложные сварочные работы, в т.ч. на листах малой толщины, прутках малого диаметра, нержавеющей стали и т.п.

Регулировка усилия на электродах по шкале в даН

Крепление для специальных плеч, позволяющее увеличивать раствор между плечами

Все трансформаторы покрыты изоляционным материалом класса F, испытанным

Вылет плеч, мм	Максимальное усилие на электродах, даН	Ход электродов, мм	Максимальная толщина листа, низкоуглеродистая сталь
125	120	55	2,5 + 2,5
250	70	90	2+2
350	50	135	1,8+1,8
500	40	190	1,8+1,8

Толщина, мм	Количество точек в час	Ø пятна контакта электродов, мм
0,8+0,8	380	4
1+1	300	4,5
1,2+1,2	260	4,5
1,5+1,5	140	5
1,8+1,8	110	5,5
2+2	70	6
Ø 6+6 (пруток)	300	12
Ø 6+6 (пруток)	200	12

КЛЕЩИ ДЛЯ ТОЧЕЧНОЙ СВАРКИ С ПНЕВМАТИЧЕСКИМ ПРИВОДОМ

АРТ. № 7911 — МОЩНОСТЬ 2 КВА с воздушным охлаждением

Вылет плеч, мм	Максимальное усилие на электродах, даН	Ход электродов, мм	Максимальная толщина листа, низкоуглеродистая сталь
125	**125**	**30**	**2,5 + 2,5**
250	**70**	**50**	**2+2**
350	**52**	**65**	**1,8+1,8**
500	**40**	**90**	**1,8+1,8**

Для кузовных работ

Для ремонтных работ и предварительных сборочных работ в промышленности

Со встроенным электронным таймером (2–65 циклов) и полупроводниковым контактором

Отключение таймера компенсационной цепью происходит только при достижении необходимой величины проходящего тока, что позволяет проводить работы на окисленной стали, поверхностях с остатками краски и на черной жести

Регулировка тока позволяет выполнять сложные сварочные работы, в т.ч. на листах малой толщины, стержнях малого диаметра, нержавеющей стали и т.п.

Крепление для специальных плеч, позволяющее увеличивать раствор между плечами

Встроенное реле давления, включающее таймер только при достижении необходимого усилия на электродах

Все трансформаторы покрыты изоляционным материалом класса F, испытанным при 4000 В

Могут использоваться с плечами арт. 7401(вкомплекте) /7402/7403/7404/7406/7407 (по заказу)

Имеется система регулировки времени импульсной сварки (вариант P)

Толщина, мм	Количество точек в час	Ø пятна контакта электродов, мм
0,6+0,6	**600**	**3,5**
0,8+0,8	380	4
1+1	**300**	**4,5**
1,2+1,2	260	4,5
1,5+1,5	**140**	**5**
1,8+1,8	110	5,5
Ø 6+6 (пруток)	**70**	**6**
Ø 8+8 (пруток)	300	12

КЛЕЩИ ДЛЯ ТОЧЕЧНОЙ СВАРКИ С ПНЕВМАТИЧЕСКИМ ПРИВОДОМ

АРТ. № 7913, 7915 — МОЩНОСТЬ 6 КВА с воздушным охлаждением и гироскопическим подвесом

Для большой производительности при кузовных работах

Для небольших работ в промышленных условиях

Со встроенным электронным таймером (2–65 циклов) и полупроводниковым контактором

Отключение таймера компенсационной цепью происходит только при достижении необходимой величины проходящего тока, что позволяет проводить работы на окисленной стали, поверхностях с остатками краски и на черной жести

Регулировка тока позволяет выполнять сложные сварочные работы, в т.ч. на листах малой толщины, прутках малого диаметра, нержавеющей стали и т.п.

Гироскопический кронштейн для облегчения работы (рекомендуется использовать таль-балансир арт. 9357, поставляется по отдельному заказу)

Крепление для специальных плеч, позволяющее увеличивать растр между плечами

Резьбовое соединение для установки на верстаке

Встроенное реле давления, включающее таймер только при достижении необходимого усилия на электродах

Все трансформаторы покрыты изоляционным материалом класса F, испытанным при 4000 В

Могут использоваться с плечами арт. 7512/7513/7514/7515 (по отдельному заказу)

Имеется система регулировки времени импульсной сварки (вар. Р)

Вылет плеч, мм	Максимальное усилие на электродах, даН	Ход электродов, мм	Максимальная толщина листа, низкоуглеродистая сталь
150	**120**	**35**	**2+2**
250	**70**	**50**	**1,8+1,8**
350	**52**	**65**	**1,5+1,5**
500	**40**	**90**	**1,2+1,2**

Толщина, мм	Количество точек в час	Ø пятна контакта электродов, мм
0,8+0,8	2000	4
1+1	**1600**	**4,5**
1,2+1,2	1000	4,5
1,5+1,5	**700**	**5**
1,8+1,8	700	5,5
Ø 5+5 (пруток)	**1100**	**6**
Ø 6+6 (пруток)	500	12

ТЕХНИЧЕСКИЕ ХАРАКТЕРИСТИКИ В СООТВЕТСТВИИ С EN50063 — ISO669

КЛЕЩИ ДЛЯ ТОЧЕЧНОЙ СВАРКИ	Арт.	7900	7902	7903	7911	7913	7915
Номинальная мощность при ПВ = 50%	кВА	2	2,5	6	2,5	6	6
Мощность при непрерывной работе	кВА	1,41	1,77	4,25	1,77	4,25	4,25
Макс. ток короткого замыкания	А	16,5	20,5	20,5	20,5	20,5	20,5
Макс. мощность при сварке	кВА	13	16	16	16	16	16
Напряжение холостого хода во вторичном контуре	В	2,3	2,5	2,5	2,5	2,5	2,5
СЕТЕВОЕ ПИТАНИЕ							
Номинальное напряжение/частота	*В/Гц	400/50	400/50	400/50	400/50	400/50	400/50
Мощность	кВА	9,5	13,5	13,5	13,5	13,5	13,5
Предохранители замедленного действия	А	16	16	16	16	16	16
Сечение сетевого кабеля, длина < 15 м	мм2	2,5	2,5	2,5	2,5	2,5	2,5
ТОК ВТОРИЧНОГО КОНТУРА							
Номинальный ток	кА	0,87	1	2,4	1	2,4	2,4
Ток при непрерывной работе	кА	0,61	0,7	1,7	0,7	1,7	1,7
Ток короткого замыкания	кА	7,2	8,2	8,2	8,2	8,2	8,2
Максимальный сварочный ток	кА	5,75	6,55	6,55	6,55	6,55	6,55
Допустимый ПВ при максимальном сварочном токе	%	1,1	1,1	6,7	1,1	6,7	6,7
ПЛЕЧИ И ЭЛЕКТРОДЫ							
Вылет плеч	мм	125-500	125-500	150-500	125-500	150-500	150-500
Растр между плечами	мм	96	94	94	94	94	94
∅ Плеч	мм	20	22	22	22	22	22
∅ электрододержателей	мм	Ч	—	14	Ч	14	14
∅ электродов	мм	10	12	10,8	12	10,8	10,8
Мин./макс. ход электродов	мм	55-185	55-185	55-185	35-90	35-90	35-90
Усилие на электродах при вылете плеч L = 125 мм	даН	120	120	120	120	120	120
Усилие на электродах при вылете плеч L = 500 мм	даН	38	38	38	38	38	38
ПОДАЧА СЖАТОГО ВОЗДУХА							
Соединительный шланг	Ømм	—	—	—	6	6	6
Максимальное рабочее давление	бар	—	—	—	6	6	6
Потребление воздуха на 1000 точек	Нм3	—	—	—	1	1	1
ВОДЯНОЕ ОХЛАЖДЕНИЕ							
Соединительный шланг: вход, выход	Ømм	—	—	6	—	6	6
Максимальное рабочее давление	бар	—	—	2,5	—	2,5	2,5
Потребление при полной нагрузке	л/ч	—	—	150	—	150	150
ГАБАРИТНО-МАССОВЫЕ ПАРАМЕТРЫ							
Ширина/глубина/высота	мм	90-370-230	90-370-230	90-370-230	108-450-203	108-475-203	108-475-203
Масса нетто	кг	10,5	11	12	12,8	16	13
Масса брутто	кг	12	13	15	16	20	17
Упаковка: ширина/глубина/высота	см	17-46-35	17-46-35	28-61-36	28-61-36	28-61-36	28-61-36
Объем	м3	0,03	0,03	0,065	0,065	0,065	0,065
Максимальная толщина свариваемых листов (низкоуглеродистая сталь)	мм	2+2	2,5+2,5	2+2	2,5+2,5	2+2	2+2
Максимальная толщина свариваемых прутков (низкоуглеродистая сталь)	Ømм	6+6	8+8	6+6	8+8	6+6	6+6
Уровень шума при работе	дБ(А)	<70	<70	<70	<70	<70	<70
Уровень вибрации	м/с2	<2,5	<2,5	<2,5	<2,5	<2,5	<2,5

ТЕХНИЧЕСКИЕ ХАРАКТЕРИСТИКИ В СООТВЕТСТВИИ С EN50063 — ISO669

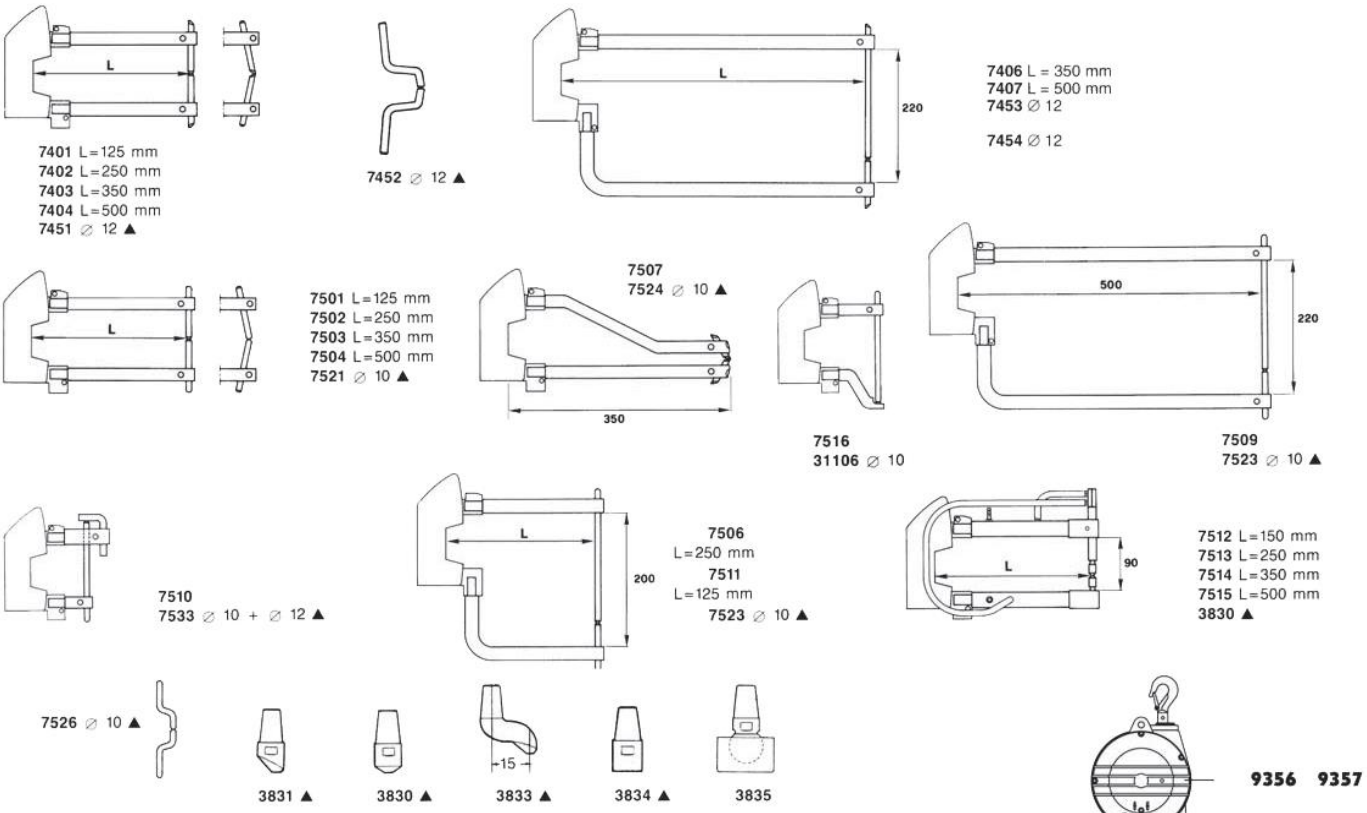

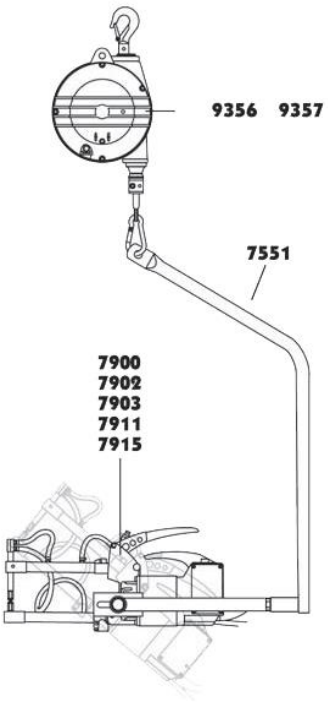

Все клещи для точечной контактной сварки поставляются в комплекте с 3,8-метровым сетевым кабелем, дополнительной рукояткой, ключами и руководством по эксплуатации.

Арт. 7900 – 7902 поставляются в комплекте с плечами 125 мм, электродами и устройством для заточки электродов.

Арт. 7903 поставляются со шлангами водяного охлаждения (плечами не комплектуются).

Арт. 7911 поставляются в комплекте с плечами 125 мм, электродами и устройством для заточки электродов, фильтром-регулятором с манометром для сжатого воздуха и шлангом для подачи сжатого воздуха.

Арт. 7913 поставляются с фильтром-регулятором, оборудованным манометром для сжатого воздуха, шлангами водяного охлаждения и сжатого воздуха (плечами не комплектуются).

Серия 7900 – 7915 —машины класса А. Они предназначены для профессионального использования в промышленных условиях. При выполнении работ с питанием от коммерческой сети низкой мощности и в домашних условиях необходимо использовать машины класса В.

ПОДВЕСНЫЕ КЛЕЩИ ДЛЯ ТОЧЕЧНОЙ КОНТАКТНОЙ СВАРКИ ДЛЯ ПРОМЫШЛЕННОСТИ СО ВСТРОЕННЫМ БЛОКОМ УПРАВЛЕНИЯ СВАРОЧНЫМИ ПАРАМЕТРАМИ

- ✓ Высокая производительность достигается за счет продуманной конструкции,
- ✓ компактности и повышенного быстродействия пневматических узлов.
- ✓ Встроенный блок управления и небольшие размеры.
- ✓ Высокий электрический КПД.
- ✓ Сниженные расходы на работы по установке.
- ✓ Полностью закрытый, защищенный резиной корпус для обеспечения простой и безопасной работы.
- ✓ Гироскопический подвесной кронштейн на подшипниках и таль-балансир обеспечивают удобство работы в любом положении.
- ✓ Устройство блокировки вращения.
- ✓ Водяное охлаждение: электрододержатели, плечи, трансформатор и полупроводниковый контактор.
- ✓ Регулируемый короткий и длинный ход электродов, а также возможность временного увеличения хода электродов позволяет вести сварку в самых труднодоступных местах.
- ✓ Клещи поставляются в комплекте с УЗО и автоматическим выключателем.
- ✓ Возможность регулировки: усилия, скорости раскрывания плеч, скорости сжатия плеч.
- ✓ Хромированный пневматический цилиндр (не требующий смазки) для работы в тяжелых условиях.
- ✓ Выбор различных модификаций блока управления.
- ✓ Устройство безопасности на рукоятке для предотвращения случайного включения.
- ✓ Возможность быстрой замены кабеля питания без вскрытия сварочной машины.

Клещи 3322 с блоком TE300

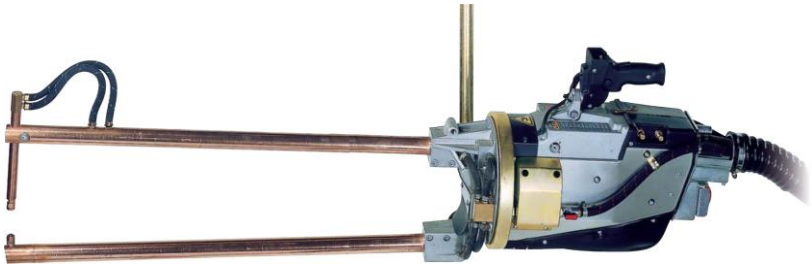

Клещи 3321 с блоком TE300

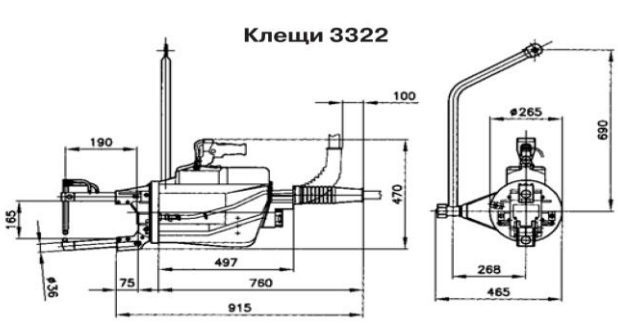

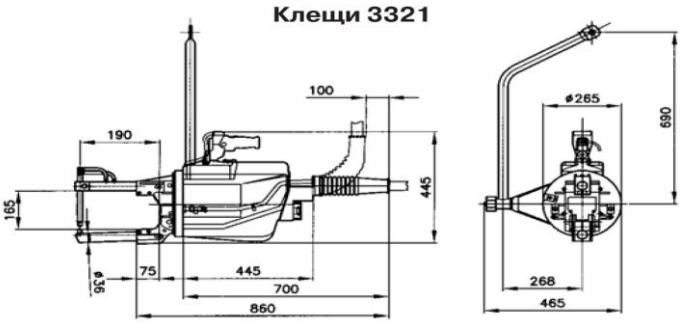

Плечи для клещей 3321—3322

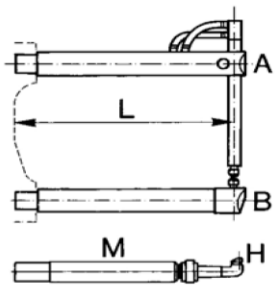

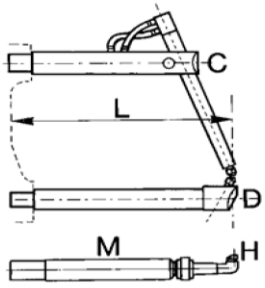

L	мм	190	250	350	508	650	800
A	арт.	4850	4854	4858	4862	4866	4870
B	арт.	4852	4856	4860	4864	4868	4872
C	арт.	4851	4855	4859	4863	4867	4871
D	арт.	4853	4857	4861	4865	4869	4873
M	арт.	–	4890	4891	4892	4893	–

L, мм	*F, дан	Масса приблиз., кг	Короткий ход, мм		Длинный ход, мм	
190	338	3,3	5	20	28	40
250	268	4,3	6	25	35	50
350	199	5,8	8	34	47	70
508	120	8,5	13	56	70	112
650	113	10,6	15	60	84	120
800	93	13	18	73	102	146

L, мм	*F, дан	Масса приблиз., кг	Короткий ход, мм		Длинный ход, мм	
190	338	3,3	5	20	28	40
250	268	4,3	6	25	35	50
350	199	5,8	8	34	47	70
508	120	8,5	13	56	70	112
650	113	10,6	15	60	84	120
800	93	13	18	73	102	146

Электроды для клещей 3321—3322

Клещи 3323 с блоком TE450

Клещи 3324 с блоком TE300

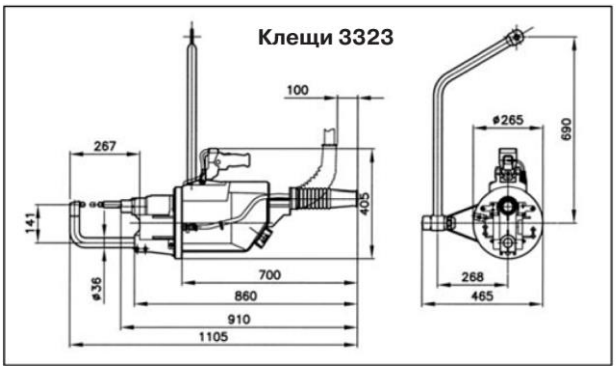

Плечи для клещей 3323

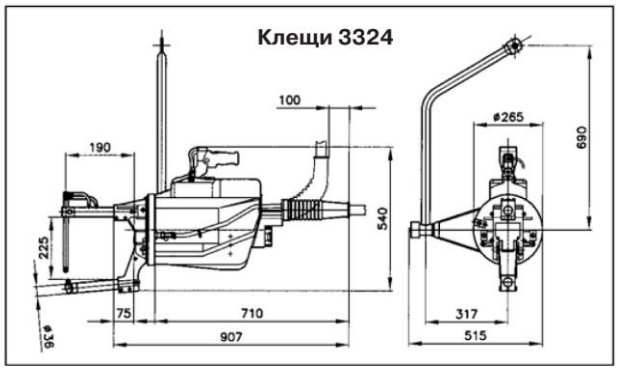

плечи для клещей 3324

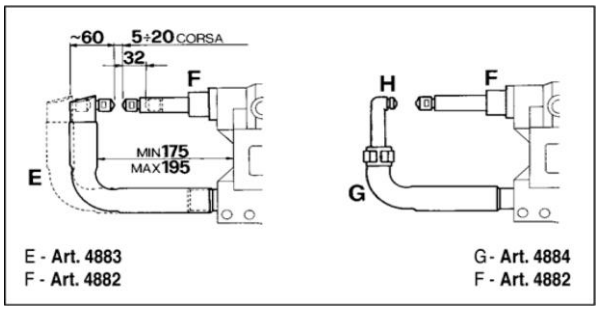

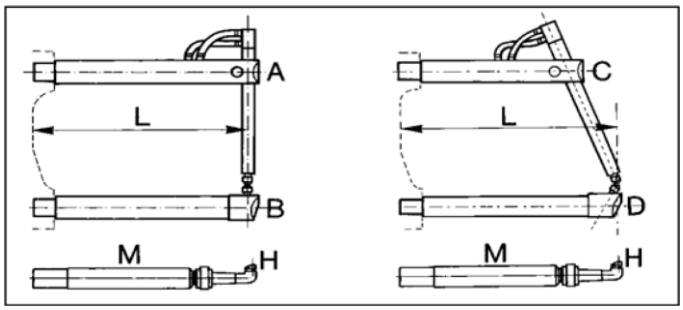

L, мм	*F, дан	Масса приблиз., кг	Короткий ход, мм		Длинный ход, мм	
190	338	3,3	5	20	28	40
250	268	4,3	6	25	35	50
350	199	5,8	8	34	47	70
508	120	8,5	13	56	70	112
650	113	10,6	15	60	84	120
800	93	13	18	73	102	146

L, мм	*F, дан	Масса приблиз., кг	Короткий ход, мм		Длинный ход, мм	
190	286	3,3	6	25	30	48
250	227	4,3	7	30	38	60
350	168	5,8	10	41	50	80
508	120	8,5	13	56	70	112
650	95	10,6	18	72	90	140
190	286	3,3	6	25	30	48

L	мм	250	350	508	650
A	арт.	4874	4876	4878	4880
B	арт.	4856	4860	4864	4868
C	арт.	4875	4877	4879	4881
D	арт.	4857	4861	4865	4869
M	арт.	4890	4891	4892	4893

Арт. 3720 Арт. 3721 Арт. 3722 Арт. 3723 Арт. 3724 Арт. 3725 Арт. 4729 Арт. 4727

Клещи 3327 с блоком TE450

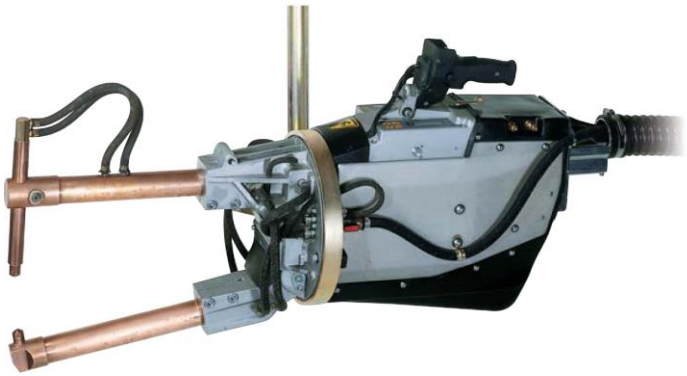

Клещи 3328 с блоком TE300

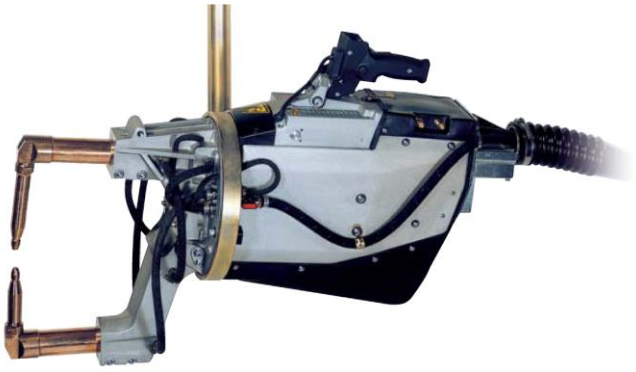

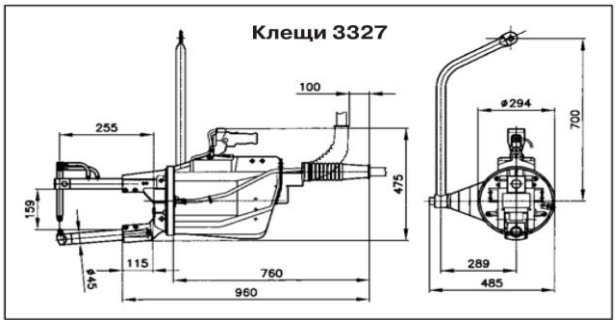

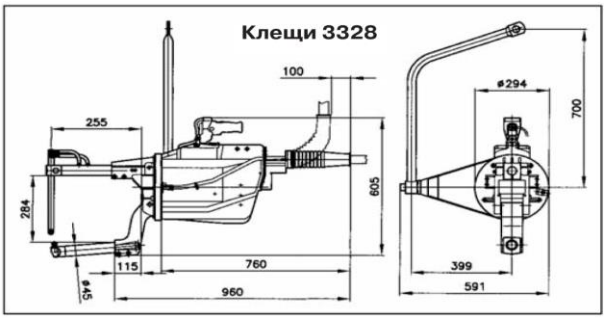

Плечи для клещей 3327—3328

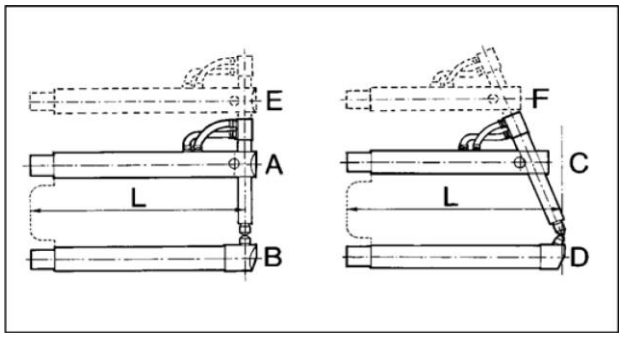

L	мм	190	250	350	508	650
A	арт.	4570	4756	4762	4768	4774
B	арт.	4752	4758	4764	4770	4776
C	арт.	4751	4757	4763	4769	4775
D	арт.	4753	4759	4765	4771	4777
M	арт.	4754	4760	4766	4772	–

L, мм	*F, дан	Масса приблиз., кг	Короткий ход, мм		Длинный ход, мм	
255	695	6,5	10	26	45	60
408	386	9,5	12	35	65	85
610	264	13,5	22	60	100	136
820	196	18	30	75	130	175
1030	156	22	40	100	165	225

L, мм	*F, дан	Масса приблиз., кг	Короткий ход, мм		Длинный ход, мм	
255	**695**	**7**	**10**	**26**	**45**	**60**
408	386	10	12	35	65	85
610	**264**	**14**	**22**	**60**	**100**	**136**
820	196	18	30	75	130	175

Электроды для клещей 3328—3328

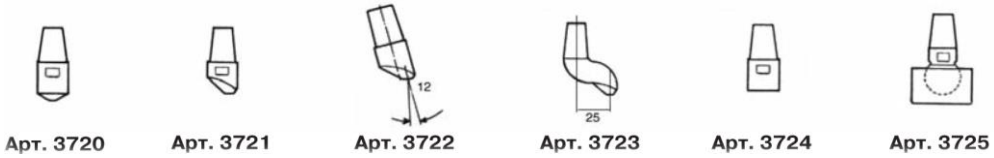

Арт. 3720 Арт. 3721 Арт. 3722 Арт. 3723 Арт. 3724 Арт. 3725

БЛОКИ УПРАВЛЕНИЯ ДЛЯ КЛЕЩЕЙ

ВСТРОЕННЫЙ БЛОК УПРАВЛЕНИЯ TE300

- ✓ **Две программы сварки с прямым вызовом**
- ✓ **Функции предварительной подачи тока, плавного нарастания тока и импульсной сварки**
- ✓ **Одиночный и циклический режимы работы**
- ✓ **Вынимаемый ключ блокировки функций**
- ✓ **программирования (по отдельному заказу, арт. 3311).**

ВСТРОЕННЫЙ БЛОК УПРАВЛЕНИЯ TE300

- ✓ **Технология constant current**
- ✓ **63 программы сварки, 2 с прямым вызовом**
- ✓ **Вывод на дисплей сварочного тока в кА и угла отсечки**
- ✓ **Установка пределов сварочного тока и угла отсечки**
- ✓ **Функции нарастания тока, импульсной сварки, подачи тока до и после сварки**
- ✓ **Регулировка времени сварки в полупериодах**
- ✓ **Одиночный и циклический режимы работы**
- ✓ **Функция пошагового увеличения тока для компенсации износа электродов за счет использования запро граммированной кривой сварочного тока**
- ✓ **Счетчик сварных точек**
- ✓ **Вынимаемый ключ блокировки функции программи-**
- ✓ **рования (по отдельному заказу, арт. 3312).**

TE300

TE450

Параметр	TE 300	TE 450
Время сжатия 1	00–99	01–99
Время сжатия	01–99	01–99
Время подогрева	00–60	00,0 –99,5
Величина тока предварительного подогрева	01–99%	01–99%
Время охлаждения 1	00–50	00–50
Время нарастания тока	00–29	00–25
Время сварки 1	01–60	00,5–99,5
Величина тока 1	01–99%	10–99% 2,0–36 Ка
Количество импульсов	01–09	00–09
Время охлаждения 2	—	01–50
Время спада тока	—	00–25
Время охлаждения 3	—	00–50
Время подачи тока после сварки	—	00,0–99,5
Величина тока после сварки	—	01–99%
Время удержания	01–99	01–99
Время отключения	00–98 (99*)	00–98 (99*)
Минимальный ток	—	2,0–36,0 кА
Минимальный угол отсечки	—	001–180°
Максимальный ток	—	2,0–36,0 кА
Максимальный угол отсечки	—	001–180°

Параметр	Ед. изм.	3321	3322	3323	3324	3327	3328
Номинальная мощность при ПВ = 50%	кВА	16	23	23	23	38	38
Максимальная мощность при сварке	кВА	37	65	63	52	110	92
Максимальный ток короткого замыкания	А	16.000	21.000	21.000	16.500	27.000	22.500
Термоток при ПВ = 100%	А	4.000	4.250	4.250	4.250	5.400	5.400
Напряжение х. х. во вторичном контуре	В	2,8	3,8	3,8	3,8	5	5
*Сетевое напряжение при 50 Гц	В	400	400	400	400	400	400
Сечение кабеля при длине до 30 м	мм2	10	16	16	16	25	25
Предохранители замедленного действия	А	32	40	40	40	80	80
Раствор плеч	мм	165	165	120	225	155	280
Минимальный вылет плеч	мм	190	190	-	250	250	250
Максимальное усилие на электродах при 6 бар	даН	286	338	300	268	695	695
Рабочий ход	мм	6+25	5 + 20	5 + 20	6 + 25	10 + 26	10 + 26
Максимальный ход	мм	30 + 48	28 + 40	35 + 50	35 + 50	45 + 60	45 + 60
Максимальный вылет плеч	мм	650	800	—	650	1030	820
Максимальное усилие на электродах	ДаН	95	93	—	113	156	196
Рабочий ход	мм	18	+	72	18	+	73
Максимальный ход	мм	90	+	140	102	+	146
Необходимое давление сжатого воздуха	кПа	(бар)	650 (6,5)	650 (6,5)	650 (6,5)	650 (6,5)	650 (6,5)
Расход воздуха на 1000 точек при давлении 6 бар	Нм3	4	4	4	4	7,5	7,5
Внутренний ∅ шланга для подвода воздуха	мм	10	10	10	10	10	10
Расход воды при давлении 2,5 бар	л/мин	7	7	7	7	8	8
Максимальная толщина листа из мягкой стали при наименьшем вылете плеч	мм	3+3	4+4	4+4	3,5+3,5	5+5	5+5
при длине плеч 508 мм	мм	1,8+1,8	3+3	—	3+3	3,5+3,5	3,5+3,5
при наибольшем вылете плеч	мм	1,2+1,2	2+2	—	2+2	2+2	2,5+2,5
Максимальный 0 свариваемых прутков	мм	10+10	14+14	14+14	12+12	16+16	16+16
Количество точек в минуту 1+1 класс А		66	80	80	80	100	100
1,5 + 1,5 класс А		—	32	32	32	44	44
2 + 2 класс А		14	16	16	16	20	20
2,5 + 2,5 класс А		—	—	—	—	14	14
3,3 + 3,2 класс В		—	—	—	—	8	8
Масса нетто, включая кабели, шланги, гироскопический подвесной кронштейн и плечи с минимальным вылетом	кг	46	52	53	55	76	78
Упаковка: картонная коробка	мм	300 x 850 x 550		330 x 1120 x 630		760 x 1050 x 500	
Необх. грузоподъёмность тали-балансира при малом вылете плеч	кг	50+55	55+60	55+60	60+65	80+90	80+90
при большом вылете плеч	кг	55+60	65+70	—	65+70	95+105	95+105

СТАЦИОНАРНЫЕ МАШИНЫ КОНТАКТНОЙ ТОЧЕЧНОЙ СВАРКИ ПЕРЕМЕННОГО ТОКА TECNA 16 – 25 кВА
ДЛЯ ПРОМЫШЛЕННОСТИ
С НОЖНЫМ И ПНЕВМАТИЧЕСКИМ ПРИЖАТИЕМ

TECNA серии 4640N -4649N

Стационарные машины точечной сварки TECNA серии 4640N -4649N предназначены для удовлетворения любых потребностей точечной сварки.

Новый прочный и эргономичный каркас разработан инженерами TECNA чтобы облегчить работу оператора.

Блок управления в новых моделях расположен фронтально, чтобы обеспечить возможность оператору контролировать параметры сварочного процесса даже во время рабочего цикла.

Блок контроля давления расположен в верхней части корпуса, и удобен для контроля оператором.

ОСНОВНЫЕ ОСОБЕННОСТИ СЕРИИ 4640N -4649N

Плечи, регулируемые по длине обеспечивают большую гибкость в применении.

Хром-медные электродо-держатели имеют больший ресурс и отлично работают даже в тяжелых условиях крупных производств. Электроды крепятся перпендикулярно и под углом расщиряя возможности машины.

Величина хода электродов легко регулируется.

Покрытый эпоксидной смолой, трансформатор гарантирует высочайшую надёжность.

Водяное охлаждение трансформатора, плечей и электродов обеспечивает стабильность работы даже при очень интенсивной работе;

Микропроцессорный блок управления TECNA TE101;

Регулируемая сила прижима электрода;

Микровыключатель запускает цикла сварки при достижении заданной силы прижима. Педаль регулируется по длине, позволяя оператору выбрать оптимальный вылет.

Пункт		4640N	4641N	4642N	4643N	4644N	4645N	4646N	4647N	4648N	4649N
Номинальная мощность при ПВ=50%	кВА	16	20	20	25	25	16	20	20	25	25
Максимальная мощность сварки	кВА	35	48	39	68	55	35	48	39	68	55
Напряжение XX на вторичной обмотке	V	3,4	4	4	4,6	4,6	3,4	4	4	4,6	3,4
Максимальный ток короткого замыкания	кА	12,5	14,5	12	18	14,5	12,5	14,5	12	18	14,5
Максимальный Сварочный ток, алюминиевые сплавы	кА	-	-	-	16,3	-	-	-	-	16,3	-
Максимальный Сварочный ток на сталь	кА	10	11,6	9,6	14,4	11,6	10	11,6	9,6	14,4	11,6
Тепловой ток ПВ=100%	В	3300	3500	3500	3800	3800	3300	3500	3500	3800	3800
Напряжение питания 50 Гц *	В	400	400	400	400	400	400	400	400	400	400
Сечение кабеля при L=10 м	$мм^2$	6	10	10	16	16	6	10	10	16	16
Сечение кабеля при L=30 м	$мм^2$	10	10	10	16	16	10	10	10	16	16
Предохранитель (380 В)	А	32	40	40	50	50	32	40	40	50	50
Мин. вылет плеч	мм	230	230	380	230	380	230	230	380	230	380
Макс. усилие (6 бар)	даН	240	240	150	240	150	240	240	165	240	165
Рабочий ход электрода	мм	8-44	8-44	10-60	8-44	10-60	8-44	8-44	10-60	8-44	10-60
Макс. вылет плеч	мм	550	550	700	550	700	550	550	700	550	700
Макс. сила прижима (6 бар)	даН	95	95	80	95	80	115	115	90	115	90
Ход электрода	мм	15-85	15-85	15-105	15-85	15-105	15-85	15-85	15-105	15-85	15-105
Ток короткого замыкания при макс. вылете	кА	8,4	10	8,4	13	10,5	8,4	10	8,4	13	10,5
Диаметр плечей	мм	36	40	40	40	40	36	40	40	40	40
Диаметр держателя электрода	мм	19	22	22	22	22	19	22	22	22	22
Стандартный диаметр конуса электрода	мм	12,6	14,8	14,8	14,8	14,8	12,6	14,8	14,8	14,8	14,8
Давление сжатого воздуха							6,5	6,5	6,5	6,5	6,5
Расход воздуха на 1000 точек (6 бар)	$м^3$/мин						4,3	4,3	4,3	4,3	4,3
Расход воды на охлаждение	л/мин	2,5	3	3	3,7	3,7	2,5	3	3	3,7	3,7
Уровень шума	дБ(А)	< 70	< 70	< 70	< 70	< 70	< 70	< 70	< 70	< 70	< 70
Условия измерения											
рабочий ход	мм	20	20	20	20	20	20	20	20	20	20
время сварки	циклы	21	17	26	14	20	21	17	26	14	20
Сварочный ток	кА	9,4	11	9	13,5	11	9,4	11	9	13,5	11
Режим работы	точек/мин	10	10	10	10	10	10	10	10	10	10
Вес нетто (приблизительно)	кг	135	143	146	145	148	133	141	144	143	146

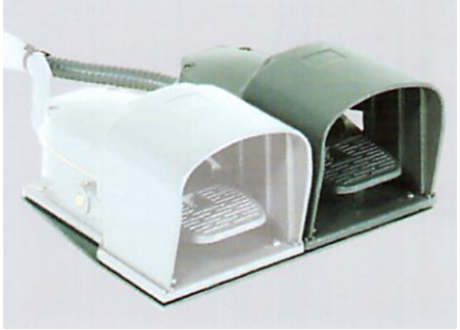

Аксессуары по запросу

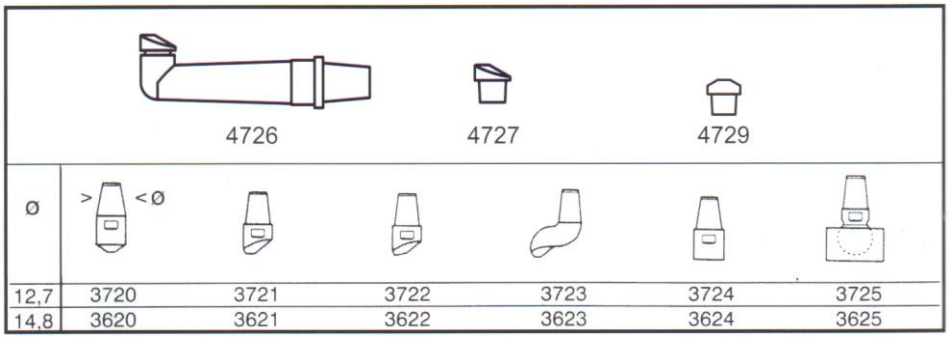

ø	> ø < ø					
12,7	3720	3721	3722	3723	3724	3725
14,8	3620	3621	3622	3623	3624	3625

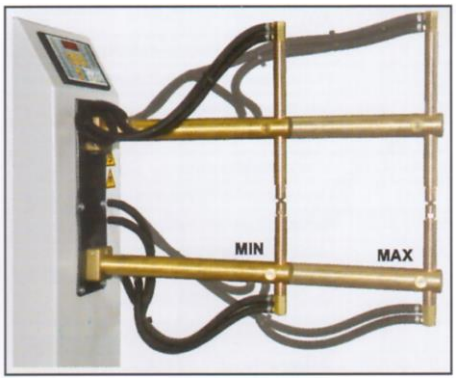

Артикул 70364

Регулируемые плечи, увеличивающие растр, представляют собой комплект из нескольких деталей (1,2,3,4,5,6)

Применяются для машин:
4641N-4649N

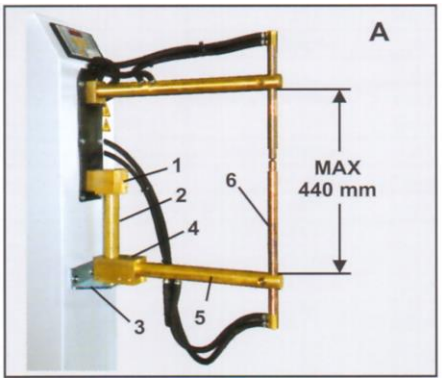

Максимальный растр

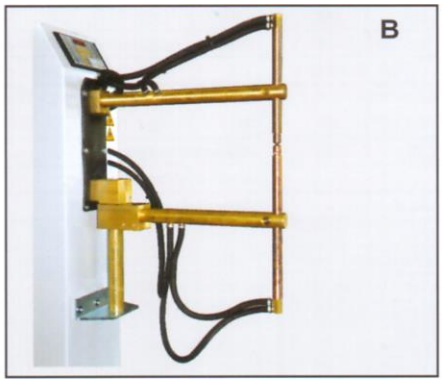

Среднее положение

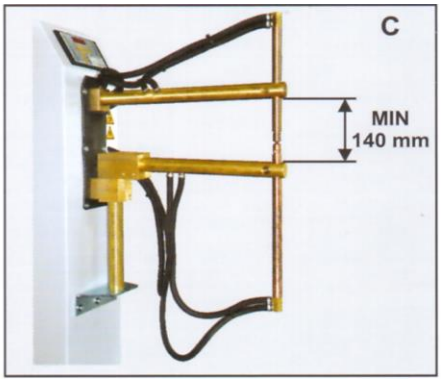

минимальный растр

Основные параметры

Артикул	Вылет плеч, мм	Толщина лисов, мм	∅ прутков, мм
4640N	230-550	3+3	10+10
4641N	230-550	4+4	12+12
4642N	380-700	3+3	10+10
4643N	230-550	5+5	14+14
4644N	380-700	4+4	12+12
4645N	230-550	3+3	10+10
4646N	230-550	4+4	12+12
4647N	380-700	3+3	10+10
4648N	230-550	5+5	14+14
4649N	380-700	4+4	12+12

Мощность	Толщина материала, мм	Вылет плеч, мм	∅ электрода, мм	Время сварки, цикл	Кол-во точек/час
16 кВт	0,8+0,8	230	5	6	4000
	1,5+1,5	230	5,5	14	2800
	2,5+2,5	230	7,5	60	600
	2+2	550	5	55	1000
	1,5+1,5	700	6	50	1000
	10+10	230	16	45	700
20 кВт	0,8+0,8	230	4,5	5	4000
	1,5+1,5	230	5,5	12	3000
	3+3	230	8	55	400
	1+1	550	5	5	4000
	2+2	550	7	40	1200
	2+2	700	7	50	1100
25 кВт	0,8+0,8	230	4,5	5	4000
	1,5+1,5	230	5,5	12	3000
	3+3	230	8	55	400
	1+1	550	5	5	4000
	2+2	550	7	40	1200
	2+2	700	7	50	1100
	4+4	230	11	80	220
	6+6	550	16	15	4000
	8+8	230	16	20	1600
	12+12	230	16	40	500

ОСНОВНЫЕ РАЗМЕРЫ 4640N -4649N

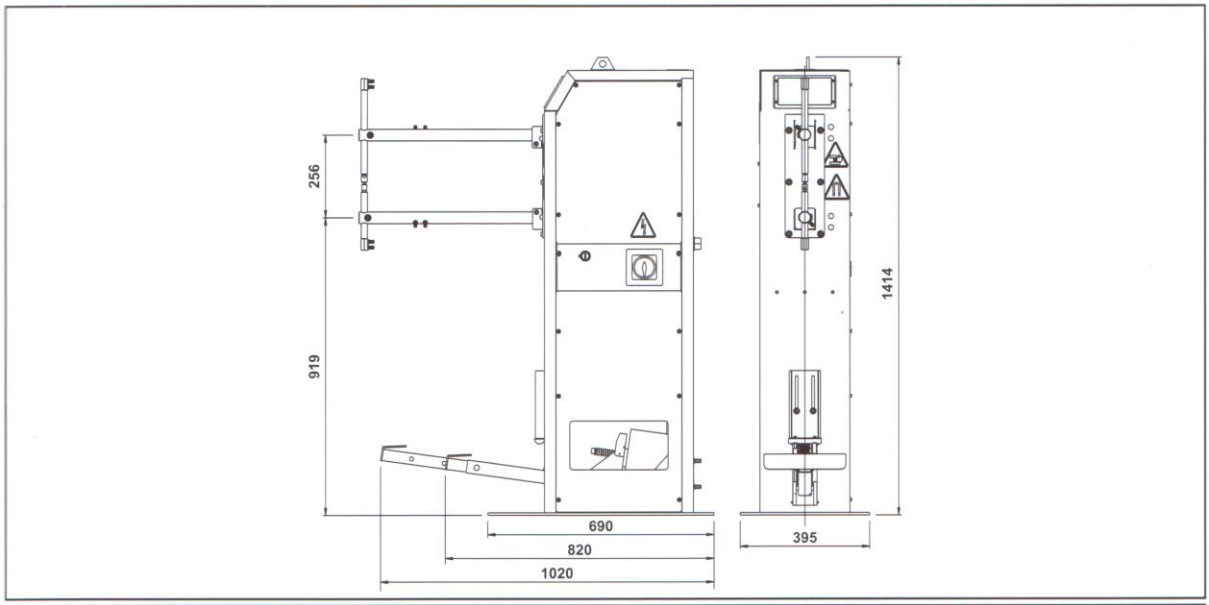

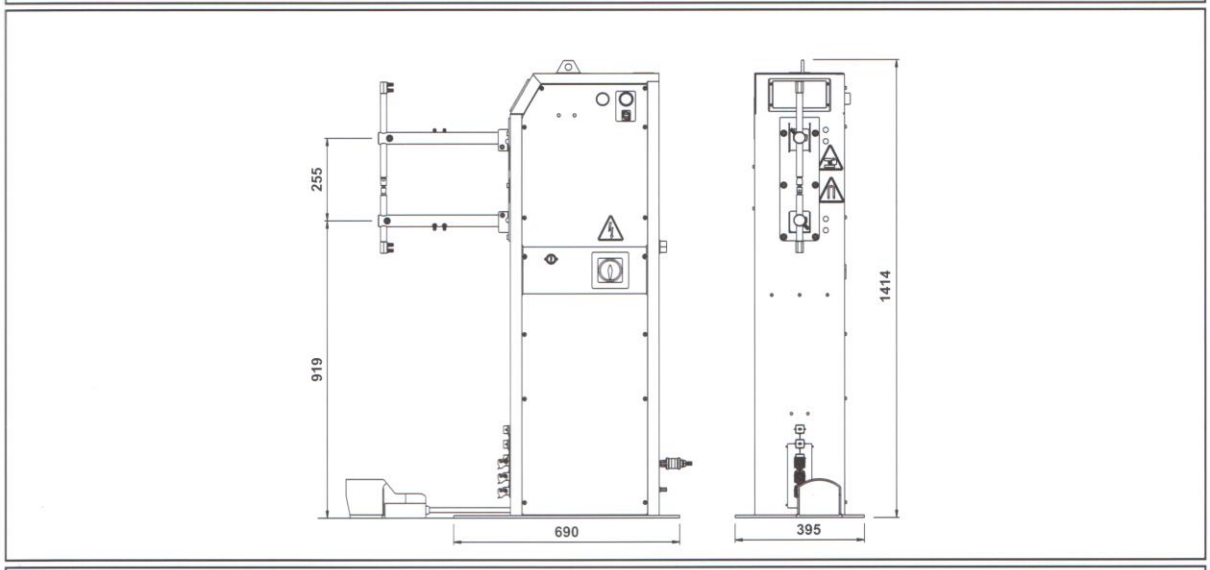

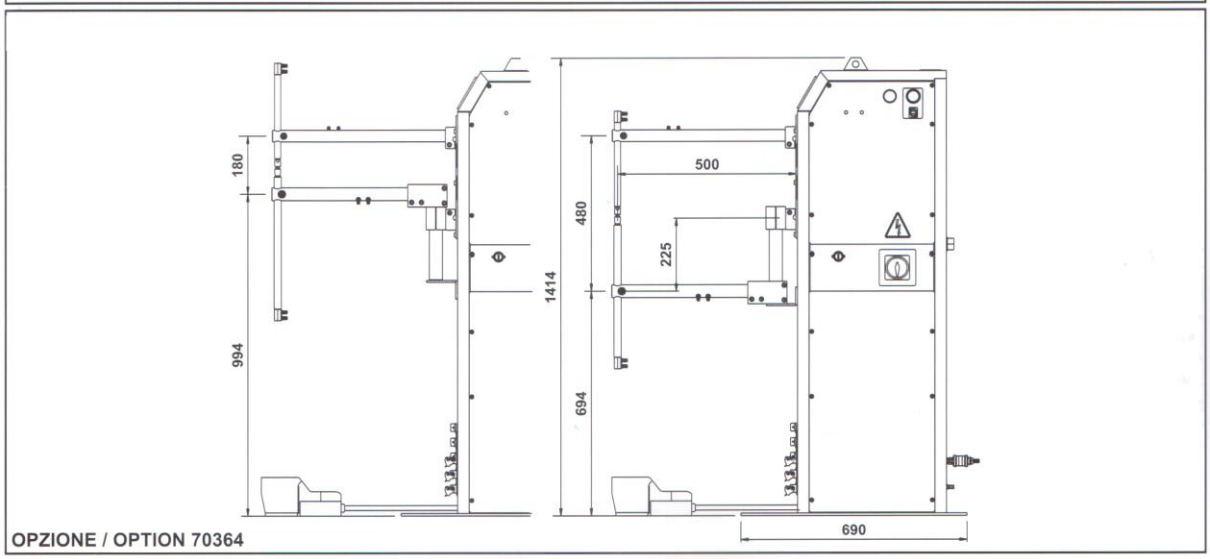

СТАЦИОНАРНЫЕ МАШИНЫ КОНТАКТНОЙ ТОЧЕЧНОЙ СВАРКИ ПЕРЕМЕННОГО ТОКА TECNA 35 – 50 кВА

ДЛЯ ПРОМЫШЛЕННОСТИ С НОЖНЫМ И ПНЕВМАТИЧЕСКИМ ПРИЖАТИЕМ

TECNA серии 4640N -4649N

Стационарные машины точечной сварки TECNA серии 4640N -4649N предназначены для удовлетворения любых потребностей точечной сварки.

Новый прочный и эргономичный каркас разработан инженерами TECNA чтобы облегчить работу оператора.

Блок управления в новых моделях расположен фронтально, чтобы обеспечить возможность оператору контролировать параметры сварочного процесса даже во время рабочего цикла.

Блок контроля давления расположен в верхней части корпуса, и удобен для контроля оператором.

ОСНОВНЫЕ ОСОБЕННОСТИ СЕРИИ 4640N -4649N

Плечи, регулируемые по длине обеспечивают большую гибкость в применении.

Хром-медные электродо-держатели имеют больший ресурс и отлично работают даже в тяжелых условиях крупных производств. Электроды крепятся перпендикулярно и под углом расширяя возможности машины.

Величина хода электродов легко регулируется.

Покрытый эпоксидной смолой, трансформатор гарантирует высочайшую надёжность.

Водяное охлаждение трансформатора, плечей и электродов обеспечивает стабильность работы даже при очень интенсивной работе;

Микропроцессорный блок управления TECNA TE90;

USB порт для хранения данных.(только с TE550);

Регулируемая сила прижима электрода;

Возможность подулючения 2-й педали для использования одновременно 2-ч программ сварки

Микро выключатель запускает цикла сварки при достижении заданной силы прижима. Педаль регулируется по длине, позволяя оператору выбрать оптимальный вылет.

4660N – 4661N – 4662N – 4 663N

4660N – 4661N – 4662N – 4 663N

Пункт		4660N	4661N	4662N	4663N	4665N	4666N	4667N	4668N
Номинальная мощность при ПВ=50%	кВА	35	35	50	50	35	50	35	50
Максимальная мощность сварки	кВА	75	62	104	82	67	84	64	84
Напряжение ХХ на вторичной обмотке	V	5,4 - 4	5,4 - 4	6,1	6,1	5,4 - 4	6,1	5,4 - 4	6,1
Максимальный ток короткого замыкания	кА	17,5	14	21	16,5	15,5	17	14,5	16,5
Тепловой ток ПВ=100%	В	4500	4500	5700	5700	4500	5700	4500	5700
Напряжение питания 50 Гц *	В	400	400	400	400	400	400	400	400
Сечение кабеля при L=30 м	$мм^2$	16	16	35	35	16	35	16	35
Предохранитель (380 В)	А	63	63	100	100	63	100	63	100
Мин. вылет плеч	мм	280	480	280	480	400	400	500	500
Макс. сила прижима (6 бар)	даН	425	260	425	260	470	470	300	300
Рабочий ход электрода	мм	5-50	5-75	5-50	5-75	5-80	5-80	5-80	5-80
Макс. вылет плеч	мм	600	800	600	800	-	-	-	-
Макс. сила прижима (6 бар)	даН	210	160	210	160	-	-	-	-
Ход электрода	мм	5-95	5-120	5-95	5-120	-	-	-	-
Ток короткого замыкания при макс. вылете	кА	12,9	10,9	14,3	12,2				
Диаметр плечей	мм	50	50	50	50	50	50	50	50
Диаметр держателя электрода	мм	25	25	25	25	25	25	25	25
Стандартный диаметр конуса электрода	мм	14,8	14,8	14,8	14,8	14,8	14,8	14,8	14,8
Давление сжатого воздуха	бар	6,5	6,5	6,5	6,5	6,5	6,5	6,5	6,5
Расход воздуха на 1000 точек (6 бар)	$м^3$/мин	6,2-4,8	6,2-4,5	6,2-4,8	6,2-4,5	5,4-1,7	5,4-1,7	5,4-1,7	5,4-1,7
Расход воды на охлаждение	л/мин	4	4	4	4	4	4	4	4
Уровень шума	дБ(А)	<70	<70	<70	<70	<70	<70	<70	<70
Условия измерения									
рабочий ход	мм	20	20	20	20	20	20	20	20
время сварки	циклы	14	21	15	24	17	23	20	24
Сварочный ток	кА	13,1	10.5	16	12.4	11.6	12.6	10.9	12.4
Режим работы, точек/мин		15	15	15	15	15	15	15	15
Вес нетто (приблизительно)	кг	218	223	228	233	220	225	220	225

Дополнительная оснастка

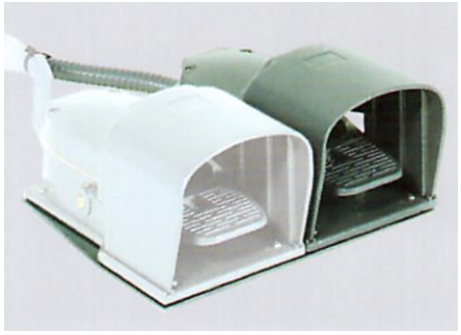

Артикул: 70379

Дополнительная педаль для программы #2

Артикул 50214

Изолированный серийный порт RS 232 позволяет напрямую присоединить принтер или ПК.

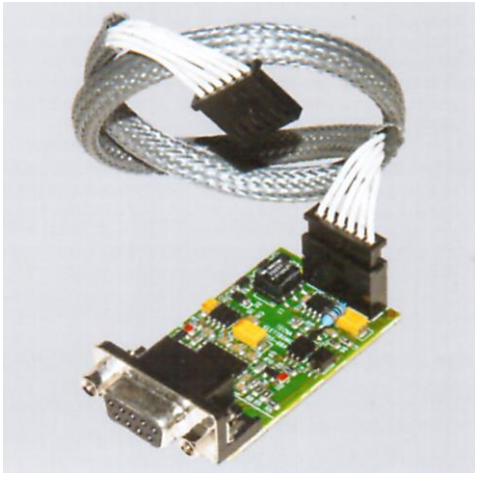

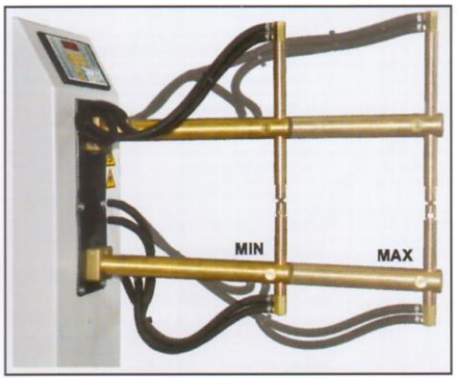

Опция 4638

Регулируемые плечи, увеличивающие растр, представляют собой комплект из нескольких деталей (1,2,3,4,5,6)

Применяются для машин: 4660N-4668N

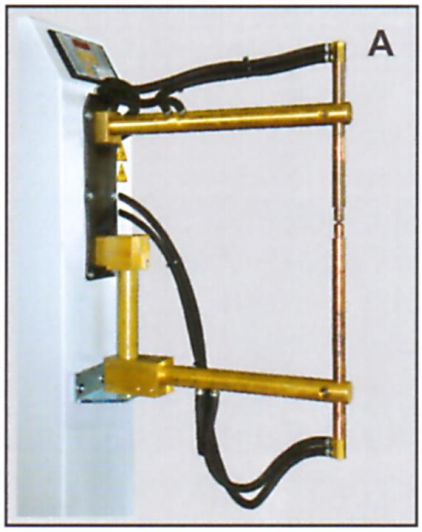

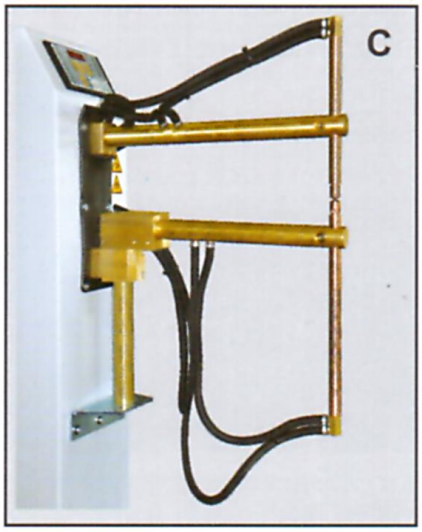

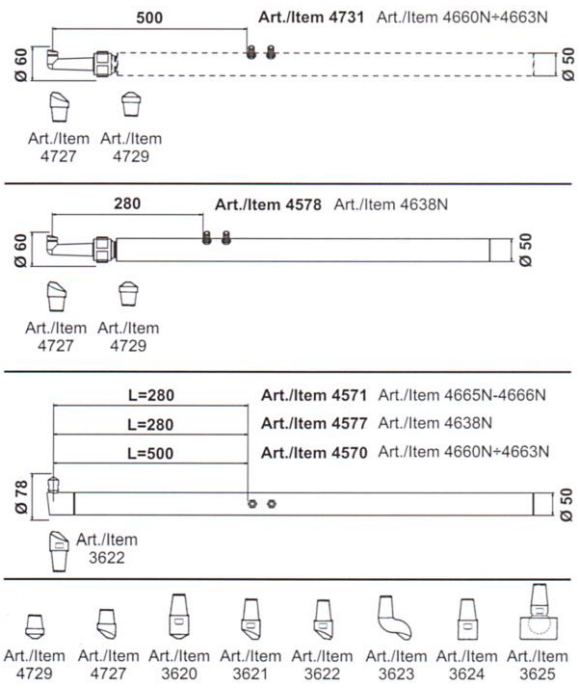

Блок управления TE101

Блок управления 550

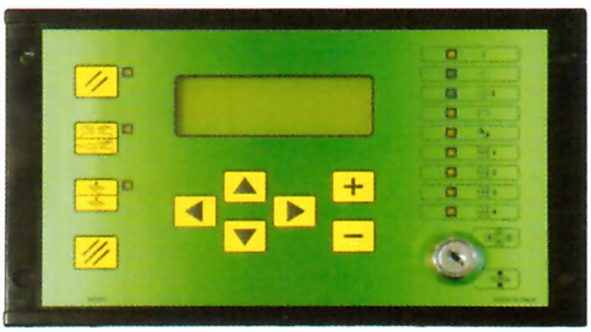

ОСНОВНЫЕ РАЗМЕРЫ 4660N -4668N

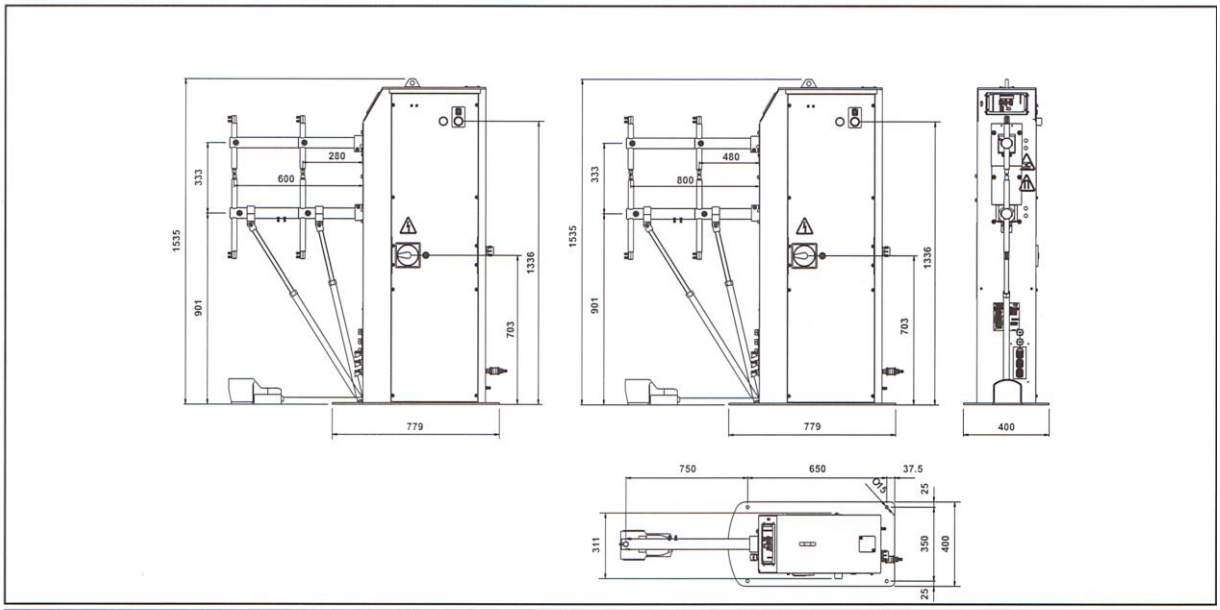

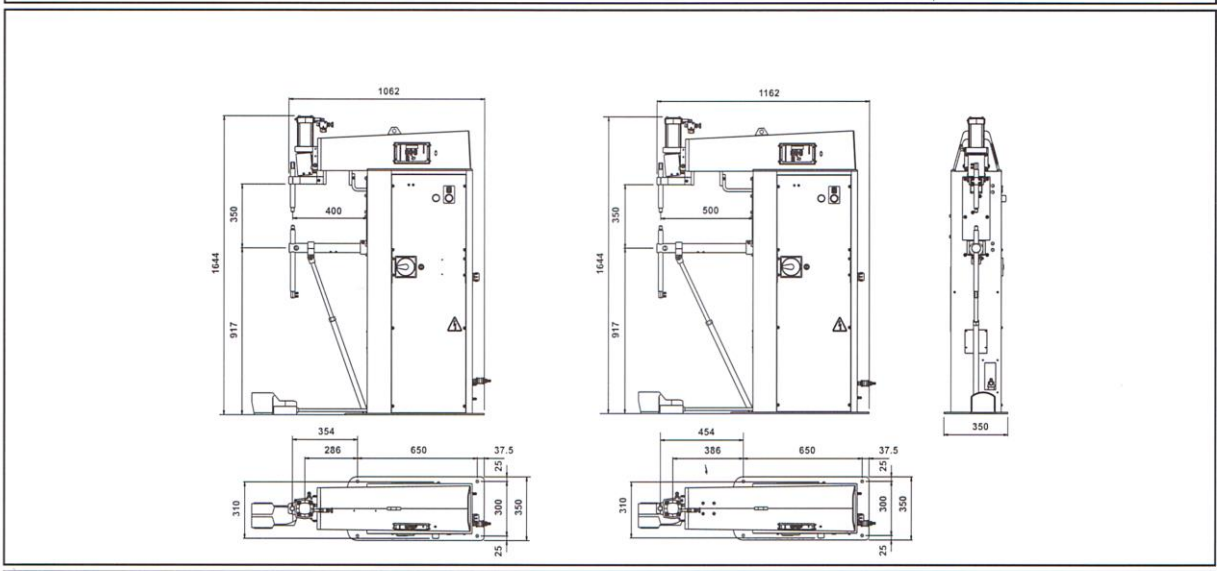

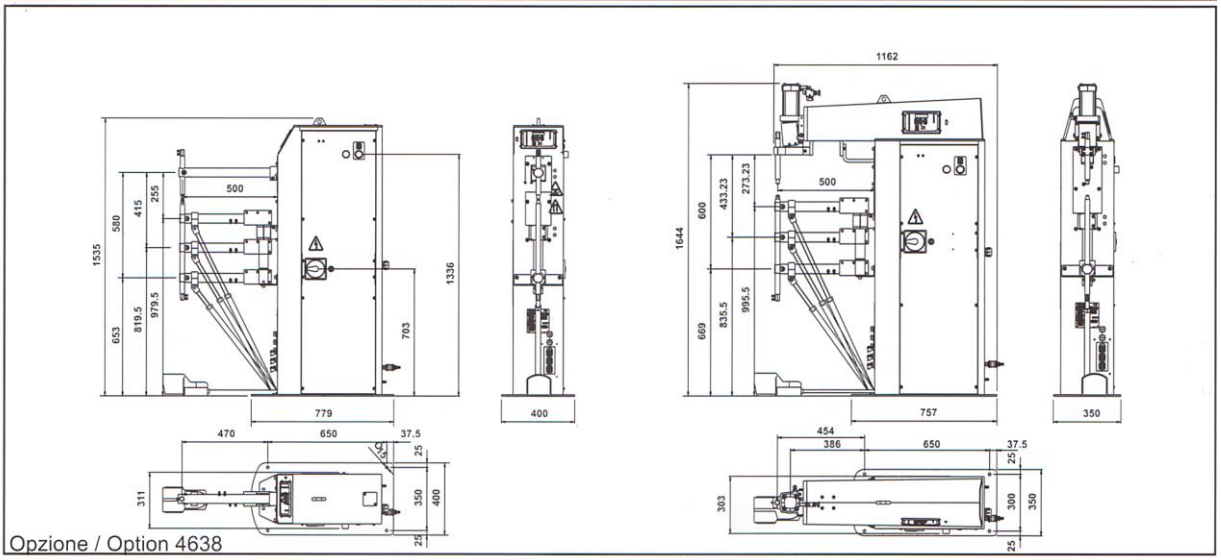

СТАЦИОНАРНЫЕ МАШИНЫ КОНТАКТНОЙ ТОЧЕЧНОЙ СВАРКИ ПЕРЕМЕННОГО ТОКА TECNA 16 – 50 кВА

ДЛЯ ПРОМЫШЛЕННОСТИ

НАСТОЛЬНОЕ ИСПОЛНЕНИЕ

2101N – 2103N

2121 - 2126

Машины TECNA серии 2101N – 2144N

Настольные машины точечной сварки TECNA **серии 2101N – 2144N** предназначены для удовлетворения любых потребностей точечной сварки.

Новый прочный и эргономичный каркас разработан инженерами TECNA чтобы облегчить работу оператора.

Блок контроля давления расположен в верхней части корпуса, и удобен для контроля оператором.

ОСНОВНЫЕ ОСОБЕННОСТИ СЕРИИ 2101 -2144N

Встроенный блок подготовки воздуха.

Хромированный шток цилиндра для тяжелых режимов работы и длительного срока службы снабжён устройством для предотвращения вращения.

Водоохлаждаемые трансформатор, электрод-держатели и электроды; обмотки трансформатор защищены покрытием из эпоксидной смолы.

Установки 2101N и 2103N с микропроцессорным блоком управления TE550 постоянного тока.

Установка 2102N: TE91 микропроцессорный блок управления.

Двухступенчатая электрическая педаль для зажима и сварки частей только если правильно расположить ее.

2131 - 2144

Пункт		2101	2102	2103	2121	2122	2123	2124	2125	2126
Номинальная мощность при ПВ=50%	кВА	16	20	25	32	32	50	50	63	63
Максимальная мощность сварки	кВА	47	62	84	83	90	110	120	200	218
Максимальный ток короткого замыкания	кА	16,5	19	22	23	25	27	29	35	38
Максимальный ток по алюминию	кА	15	17,4	20	20,9	22,7	24,5	26,3	31,8	34,5
Максимальный ток по стали	кА	13,2	15,2	17,6	18,40	20,00	21,60	23,20	28,00	30,40
Тепловой ток при ПВ=100%	А	3300	3500	3800	5100	5100	7000	7000	6200	6200
Напряжение ХХ на вторичной обмотке	В	1,7-3,4	4	4,6	4,4	4,4	5	5	7,1	7,1
	В									
	В									
	В									
Напряжение питания	В	400	400	400	400	400	400	400	400	400
Сечение кабеля при L=30 м	мм2	10	16	16	25	25	35	35	50	50
Предохранитель (380 В)	А	32	40	50	63	63	100	100	125	125
Минимальный растр	мм				155	125	155	125	155	125
Максимальный растр	мм				285	225	285	225	285	225
Глубина L	мм	160	160	160	200	-	200	-	200	-
Глубина D	мм				-	200	-	200	-	200
Макс. сила прижима (6 бар)	даН	187	187	187	300	470	470	470	470	470
Ход электрода макс	мм	50	50	50	80	80	80	80	80	80
Двойной ход - стандарт	мм				60	60	60	60	60	60
Давление сжатого воздуха	бар	6,5	6,5	6,5	6,5	6,5	6,5	6,5	6,5	6,5
Расход воздуха на 1000 точек (6 бар)										
при ходе 20 мм	Нм3	1,5	1,5	1,5	1,7	2,6	2,6	2,6	2,6	2,6
при макмимальном ходе	Нм3	2,2	2,2	2,2	5,7	8,7	8,7	8,7	8,7	8,7
Внутренний Ф шланга для подвода воздуха	мм	8	8	8	10	10	10	10	10	10
Расход воды при давлении 2,5 бар	л/мин	2,3	2,7	3	6	6	6	6	6	6
Уровень шума выхода воздуха	дБ(А)	68	69	71	< 70	< 70	< 70	< 70	71	< 70
Условия измерения										
рабочий ход	мм	20	20	20	20	50	20	50	20	50
время сварки	циклы	11	7	6	10	21	14	29	7	14
Сварочный ток	кА	13	14	16,5	17,2	19	20	22	26,2	29
Режим работы,	точек/мин	15	15	15	15	6	15	6	15	6
Вес нетто (приблизительно)	кг	76	81	86	165	167	170	172	185	187

Пункт		2131	2132	2133	2134	2135	2136	2141	2142	2143	2144
Номинальная мощность при ПВ=50%	кВА	63	63	80	80	100	100	125	125	150	150
Максимальная мощность сварки	кВА	195	230	255	295	355	405	405	465	465	535
Максимальный ток короткого замыкания	кА	34	40	38	44	44	50	48	55	50	58
Максимальный ток по алюминию	кА	42277	36,4	34,5	40	40	45,5	43,6	50	45,5	52,7
Максимальный ток по стали	кА	42062	32	42124	35,2	35,2	40	38,4	44	40	46,4
Тепловой ток при ПВ=100%	А	6200	6200	6800	6800	7000	7000	8400	8400	9200	9200
Напряжение ХХ на вторичной обмотке	В	7,1	7,1	8,3	8,3	10	10	10,5	10,5	11,5	11,5
	В	6,3	6,3	7,5	7,5	9	9	9	9	10,2	10,2
	В	5,6	5,6	6,7	6,7	8	8	8	8	9	9
	В	5	5	6,1	6,1	7,1	7,1	7,3	7,3	-	-
Напряжение питания	В	400	400	400	400	400	400	400	400	400	400
Сечение кабеля при L=30 м	мм2	50	50	70	70	95	95	2x50	2x50	2x70	2x70
Предохранитель (380 В)	А	125	125	160	160	200	200	250	250	315	315
Минимальный растр	мм	160	146	160	146	160	146	160	146	160	146
Максимальный растр	мм	360	313	360	313	360	313	360	313	360	313
Глубина L	мм	280	-	280	-	280	-	280	-	280	-
Глубина D	мм	-	230	-	230	-	230	-	230	-	230
Макс. сила прижима (6 бар)	даН	736	736	736	736	736	736	736	736	736	736
Ход электрода макс	мм	-	1242	-	1242	-	1242	-	1242	-	1242
Двойной ход - стандарт	мм	100	100	100	100	100	100	100	100	100	100
		60	60	60	60	60	60	60	60	60	60
		0-80	0-80	0-80	0-80	0-80	0-80	0-80	0-80	0-80	0-80
Давление сжатого воздуха	бар	6,5	6,5	6,5	6,5	6,5	6,5	6,5	6,5	6,5	6,5
Расход воздуха на 1000 точек (6 бар)											
при ходе 20 мм	Нм3	4,6	4,6	4,6	4,6	4,6	4,6	4,6	4,6	4,6	4,6
при макмимальном ходе	Нм3	15,4	15,4	15,4	15,4	15,4	15,4	15,4	15,4	15,4	15,4
		-	9,4	-	9,4	-	9,4	-	9,4	-	9,4
		-	21,7	-	21,7	-	21,7	-	21,7	-	21,7
Внутренний Ф шланга для подвода воздуха	мм	15	15	15	15	15	15	15	15	15	15
Расход воды при давлении 2,5 бар	л/мин	8	8	8	8	8	8	8	8	8	8
Уровень шума выхода воздуха	дБ(А)	72	< 70	74	< 70	74	< 70	75	< 70	75	< 70
Условия измерения											
рабочий ход	мм	20	50	20	50	20	50	20	50	20	50
время сварки	циклы	7	12	7	12	5	10	6	11	7	13
Сварочный ток	кА	25,5	30	28,5	33	33	37.5	37	42	37	43
Режим работы,	точек/мин	15	6	15	6	15	6	15	6	15	6
Вес нетто (приблизительно)	кг	295	315	305	325	340	360	350	370	365	375
		63	63	80	80	100	100	125	125	150	150

БАЛАНСИРЫ ПРУЖИННЫЕ

TECNA

0,2 ÷ 180 кг

Компания TECNA общепризнанный лидер в производстве высококачественных надёжных балансиров.

Широчайший модельный ряд позволяет применять их в самых разных отраслях промышленности для работы как с лёгким такии с тяжёлым инструментом.

Диапазон нагрузки выпускаемых моделей от 0,2 тдо 180 кг при дине троса до 3-х метров.

Проверенная временем надёжность и долговечность балансиров позволяют с успехом применять их на конвейерной сборке, где высочайшие нагрузки и постоянный режим работы.

Балансиры пружинные идеально подходят для подвешивания сварочных клещей, тяжёлых пневматических гайковёртов.

При использовании с пневматическим инструментом, применение балансиров уменьшает износ пневмошлангов и уменьшает риск травм при работе.

Балансиры с маркировкой ATEX пригодны для применения во взрывоопасных помещениях.

Артикул	Масса груза, кг	Масса, кг	Длина троса, м	Материал троса	Материал корпуса
9300	0,2÷0,5	0,43	1600	Нерж. сталь	Нейлон
9301	0,4÷1	0,46	1600	Нерж. сталь	Нейлон
9302	1÷2	0,49	1600	Нерж. сталь	Нейлон
9303	2÷3	0,64	1600	Нерж. сталь	Нейлон
9311	0,4÷1	0,57	1600	Нерж. сталь	Алюминий
9312	1÷2	0,6	1600	Нерж. сталь	Алюминий
9313	2÷3	0,74	1600	Нерж. сталь	Алюминий
9300NY	0,2÷0,5	0,4	1600	Полипропилен	Нейлон
9301NY	0,4÷1	0,5	1600	Полипропилен	Нейлон
9302NY	1÷2	0,6	1600	Полипропилен	Нейлон
9303NY	2÷3	0,7	1600	Полипропилен	Нейлон
9311NY	0,4÷1	0,55	1600	Полипропилен	Алюминий
9312NY	1÷2	0,6	1600	Полипропилен	Алюминий
9313NY	2÷3	0,75	1600	Полипропилен	Алюминий
9320	1÷2,5	1,67	2000	Нерж. сталь	Алюминий
9321	2÷4	1,9	2000	Нерж. сталь	Алюминий
9322	4÷6	1,98	2000	Нерж. сталь	Алюминий
9323	6÷8	2,28	2000	Нерж. сталь	Алюминий
9336	2÷4	3,14	2500	Нерж. сталь	Алюминий
9337	4÷6	3,3	2500	Нерж. сталь	Алюминий
9338	6÷8	3,36	2500	Нерж. сталь	Алюминий
9339	8÷10	3,43	2500	Нерж. сталь	Алюминий
9340	10÷14	3,58	2500	Нерж. сталь	Алюминий
9346	2÷4	3,14	2500	Нерж. сталь	Алюминий
9347	4÷6	3,32	2500	Нерж. сталь	Алюминий
9348	6÷8	3,38	2500	Нерж. сталь	Алюминий
9349	8÷10	3,48	2500	Нерж. сталь	Алюминий
9350	10÷14	3,62	2500	Нерж. сталь	Алюминий
9336NY	2÷4	3,14	2500	Dyneema	Алюминий
9337NY	4÷6	3,3	2500	Dyneema	Алюминий
9338NY	6÷8	3,36	2500	Dyneema	Алюминий
9339NY	8÷10	3,43	2500	Dyneema	Алюминий
9340NY	10÷14	3,58	2500	Dyneema	Алюминий
9346NY	2÷4	3,14	2500	Dyneema	Алюминий
9347NY	4÷6	3,32	2500	Dyneema	Алюминий
9348NY	6÷8	3,38	2500	Dyneema	Алюминий
9349NY	8÷10	3,48	2500	Dyneema	Алюминий
9350NY	10÷14	3,62	2500	Dyneema	Алюминий
9336	2÷4	3,14	2500	Нерж. сталь	Алюминий
9337	4÷6	3,3	2500	Нерж. сталь	Алюминий
9338	6÷8	3,36	2500	Нерж. сталь	Алюминий
9339	8÷10	3,43	2500	Нерж. сталь	Алюминий
9340	10÷14	3,58	2500	Нерж. сталь	Алюминий
9346	2÷4	3,14	2500	Нерж. сталь	Алюминий
9347	4÷6	3,32	2500	Нерж. сталь	Алюминий
9348	6÷8	3,38	2500	Нерж. сталь	Алюминий
9349	8÷10	3,48	2500	Нерж. сталь	Алюминий
9350	10÷14	3,62	2500	Нерж. сталь	Алюминий
9354	4÷7	4,94	2000	Нерж. сталь	Алюминий
9355	7÷10	5,3	2000	Нерж. сталь	Алюминий
9356	10÷14	5,67	2000	Нерж. сталь	Алюминий
9357	14÷18	6,26	2000	Нерж. сталь	Алюминий
9358	18÷22	5,89	2000	Нерж. сталь	Алюминий
9359	22÷25	6,53	2000	Нерж. сталь	Алюминий
9354G	4÷7	5,58	2000	Нерж. сталь	Алюминий+Резина
9355G	7÷10	5,93	2000	Нерж. сталь	Алюминий+Резина
9356G	10÷14	6,31	2000	Нерж. сталь	Алюминий+Резина
9357G	14÷18	6,9	2000	Нерж. сталь	Алюминий+Резина
9358G	18÷22	6,53	2000	Нерж. сталь	Алюминий+Резина
9359G	22÷25	7,17	2000	Нерж. сталь	Алюминий+Резина
9361	10÷15	8,73	2000	Нерж. сталь	Алюминий
9362	15÷20	9,01	2000	Нерж. сталь	Алюминий
9363	20÷25	9,29	2000	Нерж. сталь	Алюминий
9364	25÷30	10,14	2000	Нерж. сталь	Алюминий
9365	30÷35	10,14	2000	Нерж. сталь	Алюминий
9366	35÷45	11,03	2000	Нерж. сталь	Алюминий
9367	45÷55	11,03	2000	Нерж. сталь	Алюминий
9368	55÷65	11,87	2000	Нерж. сталь	Алюминий
9369	65÷75	12,67	2000	Нерж. сталь	Алюминий
9370	75÷90	15,65	2000	Нерж. сталь	Алюминий
9371	90÷105	16,58	2000	Нерж. сталь	Алюминий
9361G	10÷15	9,88	2000	Нерж. сталь	Алюминий+Резина
9362G	15÷20	10,17	2000	Нерж. сталь	Алюминий+Резина
9363G	20÷25	10,45	2000	Нерж. сталь	Алюминий+Резина
9364G	25÷30	11,29	2000	Нерж. сталь	Алюминий+Резина
9365G	30÷35	11,29	2000	Нерж. сталь	Алюминий+Резина
9366G	35÷45	12,18	2000	Нерж. сталь	Алюминий+Резина
9367G	45÷55	12,18	2000	Нерж. сталь	Алюминий+Резина
9368G	55÷65	13,02	2000	Нерж. сталь	Алюминий+Резина
9369G	65÷75	13,82	2000	Нерж. сталь	Алюминий+Резина
9370G	75÷90	16,8	2000	Нерж. сталь	Алюминий+Резина
9371G	90÷105	17,74	2000	Нерж. сталь	Алюминий+Резина

Артикул	Масса груза, кг	Масса, кг	Длина троса, м	Материал троса	Материал корпуса
9401	15÷20	19,67	2500	Нерж. сталь	Алюминий
9402	20÷30	21,11	2500	Нерж. сталь	Алюминий
9403	30÷40	21,11	2500	Нерж. сталь	Алюминий
9404	40÷50	22,03	2500	Нерж. сталь	Алюминий
9405	50÷60	23,07	2500	Нерж. сталь	Алюминий
9431	15÷20	19,67	3000	Нерж. сталь	Алюминий
9432	20÷25	19,67	3000	Нерж. сталь	Алюминий
9433	25÷35	21,11	3000	Нерж. сталь	Алюминий
9401G	15÷20	20,75	2500	Нерж. сталь	Алюминий+Резина
9402G	20÷30	22,19	2500	Нерж. сталь	Алюминий+Резина
9403G	30÷40	22,19	2500	Нерж. сталь	Алюминий+Резина
9404G	40÷50	23,12	2500	Нерж. сталь	Алюминий+Резина
9405G	50÷60	24,15	2500	Нерж. сталь	Алюминий+Резина
9431G	15÷20	20,75	3000	Нерж. сталь	Алюминий+Резина
9432G	20÷25	20,75	3000	Нерж. сталь	Алюминий+Резина
9433G	25÷35	22,19	3000	Нерж. сталь	Алюминий+Резина
9411	60÷70	25,56	2500	Нерж. сталь	Алюминий
9412	70÷80	26,75	2500	Нерж. сталь	Алюминий
9413	80÷90	27,9	2500	Нерж. сталь	Алюминий
9414	90÷100	28,46	2500	Нерж. сталь	Алюминий
9434	35÷45	24,46	3000	Нерж. сталь	Алюминий
9435	40÷50	23,65	3000	Нерж. сталь	Алюминий
9436	50÷60	24,69	3000	Нерж. сталь	Алюминий
9441	60÷70	25,56	3000	Нерж. сталь	Алюминий
9442	70÷80	26,75	3000	Нерж. сталь	Алюминий
9443	80÷90	27,9	3000	Нерж. сталь	Алюминий
9444	80÷100	28,46	3000	Нерж. сталь	Алюминий
9411G	60÷70	26,79	2500	Нерж. сталь	Алюминий+Резина
9412G	70÷80	27,98	2500	Нерж. сталь	Алюминий+Резина
9413G	80÷90	29,13	2500	Нерж. сталь	Алюминий+Резина
9414G	90÷100	29,69	2500	Нерж. сталь	Алюминий+Резина
9434G	35÷45	25,69	3000	Нерж. сталь	Алюминий+Резина
9435G	40÷50	24,88	3000	Нерж. сталь	Алюминий+Резина
9436G	50÷60	25,91	3000	Нерж. сталь	Алюминий+Резина
9441G	60÷70	26,79	3000	Нерж. сталь	Алюминий+Резина
9442G	70÷80	27,98	3000	Нерж. сталь	Алюминий+Резина
9443G	80÷90	29,13	3000	Нерж. сталь	Алюминий+Резина
9444G	80÷100	29,69	3000	Нерж. сталь	Алюминий+Резина
9422	100÷120	36,61	2500	Нерж. сталь	Алюминий
9423	120÷140	38,51	2500	Нерж. сталь	Алюминий
9424	130÷150	38,83	2500	Нерж. сталь	Алюминий
9425	140÷160	40,9	2500	Нерж. сталь	Алюминий
9426	160÷180	43,2	2500	Нерж. сталь	Алюминий
9451	100÷115	36,61	3000	Нерж. сталь	Алюминий
9452	115÷130	36,77	3000	Нерж. сталь	Алюминий
9453	130÷140	38,51	3000	Нерж. сталь	Алюминий
9454	140÷150	38,83	3000	Нерж. сталь	Алюминий
9455	150÷160	40,9	3000	Нерж. сталь	Алюминий
9456	160÷180	43,2	3000	Нерж. сталь	Алюминий
9422G	100÷120	37,83	2500	Нерж. сталь	Алюминий+Резина
9423G	120÷140	39,74	2500	Нерж. сталь	Алюминий+Резина
9424G	130÷150	40,06	2500	Нерж. сталь	Алюминий+Резина
9425G	140÷160	42,13	2500	Нерж. сталь	Алюминий+Резина
9426G	160÷180	44,43	2500	Нерж. сталь	Алюминий+Резина
9451G	100÷115	37,83	3000	Нерж. сталь	Алюминий+Резина
9452G	115÷130	37,99	3000	Нерж. сталь	Алюминий+Резина
9453G	130÷140	39,74	3000	Нерж. сталь	Алюминий+Резина
9454G	140÷150	40,06	3000	Нерж. сталь	Алюминий+Резина
9455G	150÷160	42,13	3000	Нерж. сталь	Алюминий+Резина
9456G	160÷180	44,43	3000	Нерж. сталь	Алюминий+Резина
9502	20÷30	12,6	2100	Нерж. сталь	Алюминий
9503	30÷40	15,2	2100	Нерж. сталь	Алюминий
9504	40÷50	15,5	2100	Нерж. сталь	Алюминий
9505	50÷60	16,7	2100	Нерж. сталь	Алюминий
9506	60÷70	15,5	2100	Нерж. сталь	Алюминий
9507	70÷80	17,7	2100	Нерж. сталь	Алюминий
9508	80÷90	16,2	2100	Нерж. сталь	Алюминий
9509	90÷100	16,8	2100	Нерж. сталь	Алюминий
9520	12÷20	12,8	2700	Нерж. сталь	Алюминий
9521	20÷30	12,6	2700	Нерж. сталь	Алюминий
9522	30÷40	15,8	2700	Нерж. сталь	Алюминий
9523	40÷50	15,4	2700	Нерж. сталь	Алюминий
9524	50÷60	16,6	2700	Нерж. сталь	Алюминий
9525	60÷70	15,7	2700	Нерж. сталь	Алюминий
9200	0,4÷0,8	1,35	1350	Полиуретан	Алюминий
9201	0,75÷1,5	1,35	1350	Полиуретан	Алюминий
9202	1,2÷2,5	1,35	1350	Полиуретан	Алюминий
9203	3÷5	1,35	900	Полиуретан	Алюминий